ООО "НПО СОЮЗ"

СРО-П-166-30062011

Капитальный ремонт отдельных конструктивных элементов здания многоквартирного жилого дома расположенного по адресу:

Самарская область, г. Жигулевск, проспект Молодежный д.13

Рабочая документация

Раздел КР " Конструктивные решения"

ШИФР 01423000062200001 15-КР

Оренбург 2021 г.

ООО "НПО СОЮЗ"

СРО-П-166-30062011

Капитальный ремонт отдельных конструктивных элементов здания многоквартирного жилого дома расположенного по адресу:

Самарская область, г. Жигулевск, проспект Молодежный д.13

Рабочая документация

Раздел КР " Конструктивные решения"

ШИФР 01423000062200001 15-КР

Главный инженер проекта _____ А.С. Ольховой

Оренбург 2021 г.

Ведомость рабочих чертежей основного комплекта (начало)

Лист	Наименование	Примечание
2	Ведомость рабочих чертежей основного комплекта (начало), Ведомость ссылочных и прилагаемых документов	
3	Общие данные	
4	Кладочный план 1 этажа на отм. 0.000 (секция 1)	
4.1	Экспликация помещений 1-го этажа (секция 1), Ведомость отделки помещений 1-го этажа (секция 1)	
5	Кладочный план типового этажа 2-8 (секция 1)	
5.1	Экспликация помещений типового этажа 2-8 (секция 1), Ведомость отделки помещений типового этажа 2-8 (секция 1)	
6	Кладочный план типового этажа 9 (секция 1)	
6.1	Экспликация помещений 9-го этажа (секция 1), Ведомость отделки помещений 9-го этажа (секция 1)	
7	Кладочный план 1 этажа на отм. 0.000. (секция 2)	
7.1	Экспликация помещений 1-го этажа (секция 2), Ведомость отделки помещений 1-го этажа (секция 2)	
8	Кладочный план типового этажа 2-10 (секция 2)	
8.1	Экспликация помещений типового этажа 2-10 (секция 2), Ведомость отделки помещений типового этажа 2-10 (секция 2)	
9	Кладочный план 1 этажа на отм. 0.000. (секция 3)	
9.1	Экспликация помещений 1-го этажа (секция 3), Ведомость отделки помещений 1-го этажа (секция 3)	
10	Кладочный план типового этажа 2-9 (секция 3)	
10.1	Экспликация помещений типового этажа 2-9 (секция 3), Ведомость отделки помещений типового этажа 2-9 (секция 3)	
11	Кладочный план 1 этажа на отм. 0.000. (секция 4)	
11.1	Экспликация помещений 1-го этажа (секция 4), Ведомость отделки помещений 1-го этажа (секция 4)	
12	Кладочный план типового этажа 2-7 (секция 4)	
12.1	Экспликация помещений типового этажа 2-7 (секция 4), Ведомость отделки помещений типового этажа 2-7 (секция 4)	
13	Кладочный план 8 этажа (секция 4)	
13.1	Экспликация помещений 8-го этажа (секция 4), Ведомость отделки помещений 8-го этажа (секция 4)	
14	Техническое решение по усилению ограждения лоджии (тип 1), Разрез 1-1, Вид 1, Узел 1.	
15	Техническое решение по усилению ограждения лоджии (тип 2), Разрез 1-1, Вид 1, Узел 1.	
16	Техническое решение по усилению ограждения лоджии (тип 3), Разрез 1-1, Вид 1, Узел 1.	
17	Техническое решение по усилению ограждения лоджии (тип 4), Разрез 1-1, Вид 1, Узел 1.	
18	Техническое решение по усилению ограждения лоджии (тип 5), Разрез 1-1, Узел 1, Вид 1.	
19	Техническое решение по усилению ограждения лоджии (тип 6)., Разрез 1-1, Вид 1, Узел 1.	
20	Спецификация материалов на устройство усиления ограждений лоджий	
21	Техническое решение по усилению связей Ж/Б каркаса с наружными стенами, Разрез 1-1, Узел 1,	

Ведомость рабочих чертежей основного комплекта (окончание)

Лист	Наименование	Примечание
22	Спецификация материалов на устройство усиления связи Ж/Б каркаса с наружными стенами	
23	Схема благоустройства здания, Ведомость демонтажных элементов благоустройства	
24	Разрез 1-1, 2-2, Спецификация, Ведомость тротуаров и участков озеленения, Узел устройства дорожного пирога тротуара и входных групп	
25	Техническое решение по устройству гидроизоляции фундамента, Спецификация, Ведомость работ	
26	Техническое решение по заделки деформации шва между наружной стеной и плитой перекрытия	
27	Техническое решение по заделки зазаоров между плитой перекрытия и перегородкой	
28	Техническое решение по ремонту деформационных швов между лифтовой шахтой и стеной лестничной клетки, Разрез 1-1	
29	Техническое решение по ремонту откосов оконных блоков, Разрез 1-1	
30	Техническое решение по усилению пилонов , Вид 1	
31	Техническое решение по ремонту трещин	
32	Техническое решение по ремонту деформационного шва между секциями здания, Спецификация	
33	Техническое решение по частичной замене кирпичной кладки стены входной группы	
34	Техническое решение по ремонту трещин стен подвала	
35	Фасад в осях 1-14 (Секция 1)	
36	Фасад в осях 15-20 (Секция 2)	
37	Фасад в осях 21-26 (Секция 3)	
38	Фасад в осях 27-33 (Секция 4)	
39	Фасад в осях 33-27 (Секция 4)	
40	Фасад в осях 26-21 (Секция 3)	
41	Фасад в осях 20-15 (Секция 2)	
42	Фасад в осях 14-1 (Секция 1)	
43	Фасад в осях 1-33	
44	Фасад в осях 33-1	
45	План кровли (секция 1)	
46	Ведомость материалов на устройство кровли (секция 1), Ведомость демонтажа существующей кровли (секция 1)	
47	УЗЕЛ ПРИМЫКАНИЯ КРОВЛИ К ПАРАПЕТНОЙ СТЕНЕ, РАЗРЕЗ 1-1	
48	УЗЕЛ ПРИМЫКАНИЯ КРОВЛИ К ВОДОСТОЧНОЙ ВОРОНКЕ, УЗЕЛ ПРИМЫКАНИЯ КРОВЛИ К ВОДОСТОЧНОЙ ВОРОНКЕ	
49	УЗЕЛ ПРИМЫКАНИЯ КРОВЛИ К ОШТУКАТУРЕННОЙ СТЕНЕ, УЗЕЛ ПРИМЫКАНИЯ КРОВЛИ К ОШТУКАТУРЕННОЙ СТЕНЕ	
50	УЗЕЛ ДЕФОРМАЦИОННОГО ШВА ПО КРОВЛЕ МЕЖДУ СЕКЦИЯМИ 1-2, Ведомость материалов	

Ведомость ссылочных и прилагаемых документов

Обозначение	Наименование	Примечание
Федеральный закон от 30.12.2009 №384-ФЗ	Технический регламент по безопасности зданий и сооружений	
Федеральный закон от 22.07.2008 №123-ФЗ(ред.от 23.06.2014)	Технический регламент о предобаниях пожарной безопасности(с изм. и доп., вступ. в силу с 13.07.2014)	
СП 70.13330.2012	Несущие и ограждающие конструкции	
СП 12-135-2003	Безопасность труда в строительстве	
СП 12.13130.2012	Пожарная безопасность зданий и сооружений	
СП 118.13330.2012	Общественные здания и сооружения	

Согласовано

Взам. инв. №

Подп. и дата

Инв. № подл.

Проектная документация разработана в соответствии с градостроительным планом земельного участка, заданием на проектирование, градостроительным регламентом, техническими регламентами, в том числе "Техническим регламентом о безопасности зданий и сооружений" №384-ФЗ от 30.12.2009 года, и с соблюдением технических условий, требованиям экологических, санитарно-гигиенических, противопожарных норм, действующих на территории Российской Федерации и обеспечивают безопасную для жизни и здоровья людей эксплуатацию объекта при соблюдении предусмотренных в разделах проекта мероприятий.

Главный инженер проекта: А.С. Ольховой

Изм.	Кол. уч.	Лист	№ док.	Подп.	Дата
Разраб.		Борисов Д.В.			
Провер.		Бибиков Д.Р.			
ГИП		Ольховой А.С.			

014230000622000011 5-КР

Капитальный ремонт отдельных конструктивных элементов здания многоквартирного жилого дома

Самарская обл., г. Жигулевск, проспект Молодежный д.13

Стадия	Лист	Листов
Р	2	

Ведомость рабочих чертежей основного комплекта, Ведомость ссылочных и прилагаемых документов

ООО "НПО СОЮЗ"

Формат А4х3

Общие данные

Проект разработан на основании договора №0142300006220000115 и задания, выданного заказчиком, для разработки проекта капитального ремонта отдельных конструктивных элементов здания многоквартирного жилого дома, расположенного по адресу: Самарская обл., г. Жигулевск, проспект Молодежный, д.13.

Характеристика зданий:

- уровень ответственности здания – II (нормальный);
- степень огнестойкости здания – II;
- класс функциональной пожарной опасности – Ф1.3 (многоквартирный жилой дом);
- климатическая зона – IIВ;
- расчетное значение веса снегового покрова – 2,8 кПа;
- нормативное значение ветрового давления – 0,38 кПа;
- зона влажности 3 – сухая;
- режим помещения – нормальный;
- температура холодной пятидневки – минус 32°С.

Объемно-планировочные решения

Здание многоэтажное четырехсекционное, сложной формы в плане. Размеры 1-ой и 4-ой секции в осях 33,0х15,0 м, 2-ая и 3-я секция – 30,0х15,0 м. Высота 1-ой секции составляет 29,3 м, 2-ой секции – 32,2 м, 3-ей секции – 29,3 м, 4-ой секции – 26,5 м.

. Строительный объем здания составляет 74197,4 м^3, общая площадь – 5787,72 м^2.

Конструктивные решения

Конструктивный тип здания – монолитный железобетонный каркас с безбалочными перекрытиями.

Фундамент – свайные с монолитными плитными ростверками.

Колонны – квадратного сечения 400х400 мм.

Перекрытие – безбалочное.

Наружные стены толщиной 380 мм, выполнены из утолщенного силикатного кирпича М150 на цементно-песчаном растворе М100 с сетчатым армированием.

Отделка фасада – лицевой силикатный кирпич.

Перегородки в санузлах выполнены из керамзитобетонных блоков толщиной 90 мм, межквартирные – из керамзитобетонных блоков толщиной 190 мм, в помещениях подвала – из керамического кирпича толщиной 120 мм.

Конструкция покрытия здания – монолитное безбалочное толщиной 180 мм.

Ограждение кровли- малоуклонная, с рулонным гидроизоляционным слоем.

Уровень ответственности здания – нормальный.

Указания по производству работ

Все виды строительно-монтажных работ производить в соответствии с:
- СП 48.13330.2011 "Организация строительного производства";
- СП 12-135-2003 "Безопасность труда в строительстве"

Проектом капитального ремонта предусматривается выполнение следующих мероприятий:

-частичная замена отделочных материалов квартир здания, а также приквартирных тамбуров и лестничных клеток;

-замена кровельного пирога а также ограждения кровли здания (секция 1);

- благоустройство прилегающей территории вокруг здания;

-гидроизоляция стен подвала с использованием Plastimul 1K Super.

-заделка швов между монолитной плитой каркаса и наружной ограждающей стеной с использованием эластичной монтажной пены PURAFOAM 5175, с последующим ошпатлеванием по по пене PROFILUX -шпатлевка;

-заделка швов между конструкциями лифтовой шахты и монолитной Ж/Б стеной лестничной клетки с использованием уплотнительного шнура Вилатерм и герметика КТ-гиперфлекс;

-заделка образовавшихся зазоров между перегородками и монолитным перекрытием с использованием монтажной пены PURAFOAM 5175, с последующим ошпатлеванием по по пене PROFILUX -шпатлевка;

-инъецирование трещин межкомнатных стен, а также стен подвала ремонтной смесью Master Emaco S 488 (расход на 1 м^3 – 2000 кг) для исключения вытекания смеси применяется Master Emaco A640 (расход на 1м^3-1700 кг) по направлению снизу вверх;

-усиление связей монолитного каркаса с наружной стеной ограждения путем устройства закладных деталей по колонне и анкеровки арматуры А400 с помощью химического анкера HILTI в кирпичную стену;

-заделка швов по откосам оконных блоков лестничных клеток герметиком "КТ-гиперфлекс", с последующей облицовкой оконных откосов сэндвич-панелями Bauset TPL по всему периметру оконного блока;

-усиление ограждающих конструкций лоджий производиться привариванием уголков закрепленных анкером-шпилькой HILTI к существующим профилям по периметру ограждения лоджий;

-усиление пилонов металлическими шпилькам с последующим инъецированием трещин ремонтным составом Master Emaco;

-заделка деформационных швов между секциями зданий с использованием материала"ПЕНОПЛЭКС", с последующим устройством уплотнительного шнура "ВИЛАТЕРМ" и герметизацией шва герметиком "КТ-гиперфлекс" после деформационный шов облицовывается оцинкованным элементом .

Согласовано

Взам. инв. №

Подп. и дата

Инв. № подл.

Изм.	Кол. уч.	Лист	№ док.	Подп.	Дата
Разраб.		Борисов Д.В.			
Провер.		Бибиков Д.Р.			
ГИП		Ольховой А.С.			

0142300006220000115-КР

Капитальный ремонт отдельных конструктивных элементов здания многоквартирного жилого дома

Самарская обл., г. Жигулевск, проспект Молодежный д.13

Стадия	Лист	Листов
Р	3	

Общие данные

ООО "НПО СОЮЗ"

Формат А3

Кладочный план 1 этажа на отм. 0.000 (секция 1)

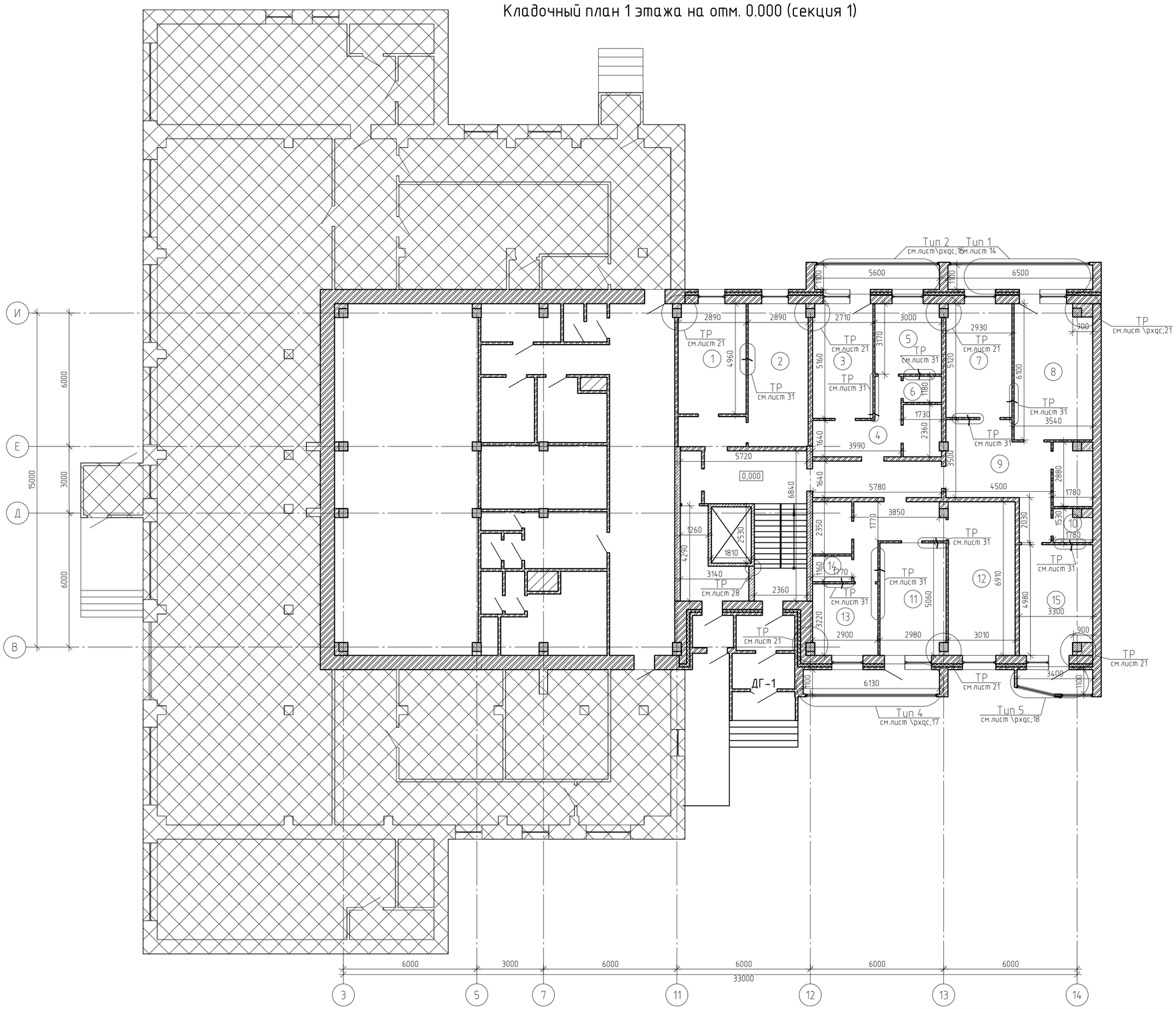

Блок схема здания

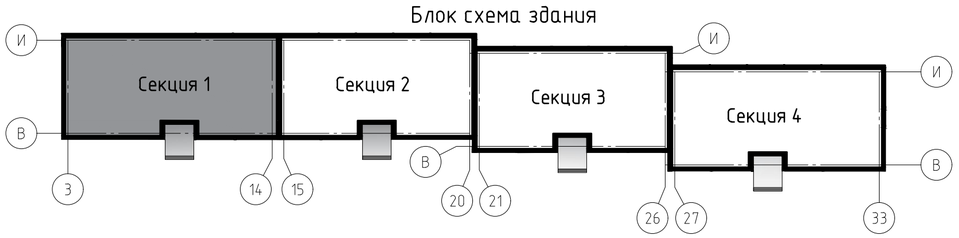

Условные обозначения:

– не проектируемый участок

Примечание:
Технические решения смотреть совместно с указанными листами;
Экспликацию помещений и ведомость отделки помещений см. с лист 4.1.

Изм.	Кол. уч.	Лист	№ док.	Подп.	Дата
Разраб.		Борисов Д.В.			
Провер.		Бибиков Д.Р.			
ГИП		Ольховой А.С.			

014230000622000011 5-КР

Капитальный ремонт отдельных конструктивных элементов здания многоквартирного жилого дома

Самарская обл., г. Жигулевск, проспект Молодежный д.13

Стадия	Лист	Листов
П	4	

Кладочный план 1 этажа на отм. 0.000 (секция 1)

ООО "НПО СОЮЗ"

Формат А2

Ведомость отделки помещений 1-го этажа (секция 1)

Наименования помещений	Вид отделки элементов интерьеров				Примечание
	Потолок	Площадь, $м^2$	Стены и перегородки	Площадь, $м^2$	
1 этаж					
Комната №1	Натяжной потолок	14.9	Грунтовка*, шпатлевка Ветонит V(белая), флизелиновые обои	41.9	
Комната №3,7,8,11,12, Кухня №5,13,15	Натяжной потолок	119.5	Грунтовка*, шпатлевка Ветонит V(белая), флизелиновые обои	327	
Коридор №4	-	-	Грунтовка*, шпатлевка Ветонит V(белая), флизелиновые обои	36.6	
Коридор №9	-	-	Грунтовка*, шпатлевка Ветонит V(белая), флизелиновые обои	50.9	
Кухня №2	Натяжной потолок	17.1	Грунтовка*, шпатлевка Ветонит V(белая), флизелиновые обои	48.1	
Сан. узел №6, 10,14	-	-	Грунтовка*, штукатурка, плитка керамическая	47.4	

Экспликация помещений 1-го этажа (секция 1)

Номер помещения	Наименование	Площадь, $м^2$
1	Комната	15.1
2	Кухня	17.3
3	Комната	14
4	Коридор	8.9
5	Кухня	9.4
6	Сан. узел	2
7	Комната	15.2

Номер помещения	Наименование	Площадь, $м^2$
8	Комната	21.2
9	Коридор	17.7
10	Сан. узел	2.4
11	Комната	14.9
12	Комната	20.8
13	Кухня	9.4
14	Сан. узел	2.1
15	Кухня	15.9

Ведомость демонтажных работ 1-го этажа (секция 1)

Поз.	Обозначение	Наименование	Кол.	Масса, ед., кг	Примечание
Лифтовой холл, приквартирный тамбур					
		Керамическая плитка t=8 мм, $м^2$	34,5		
Кухня					
		Ленолеум, $м^2$	19		
Сан.узлы					
		Керам.плитка, $м^2$	4.1		

Ведомость монтажных работ 1-го этажа (секция 1)

Поз.	Обозначение	Наименование	Кол.	Масса, ед., кг	Примечание
Лифтовой холл, приквартирный тамбур					
	Пол	Керамогранитная плитка t=12 мм, $м^2$	34,5		
Кухня					
	Пол	Линолеум, t=6 мм, $м^2$	19		
Сан. узлы					
	Пол	Керамическая плитка, t=9 мм, $м^2$	4.1		

Примечание:
1.Смотреть совместно с лист 4;
2.Периметр комнат для устройства натяжного потолка составляет 162 м.п.;
3.Выполнить демонтаж-монтаж керамической плитки в лифтовом холле и приквартирных тамбурах;
4.Площади и объемы материалов монтажных-демонтажных работ учтены на 1 типовой этаж;
5. * - при отделочных работах используется грунтовка укрепляющая, глубокого проникновения, быстросохнущая, паропроницаемая;
6. При выполнении работ по оштукатуриванию стен применять сетку тканую с квад.ячейками №05, без покрытия.

Изм.	Кол. уч.	Лист	№ док.	Подп.	Дата
Разраб.		Борисов Д.В.			
Провер.		Бибиков Д.Р.			
ГИП		Ольховой А.С.			

0142300006220000115-КР

Капитальный ремонт отдельных конструктивных элементов здания многоквартирного жилого дома

Самарская обл., г. Жигулевск, проспект Молодежный д.13

Стадия	Лист	Листов
Р	4.1	

Экспликация помещений 1-го этажа (секция 1), Ведомость отделки помещений 1-го этажа (секция 1), Ведомость демонтажных работ 1-го этажа (секция 1), Ведомость монтажных работ 1-го этажа (секция 1)

ООО "НПО СОЮЗ"

Формат А3

Кладочный план типового этажа 2-8 (секция 1)

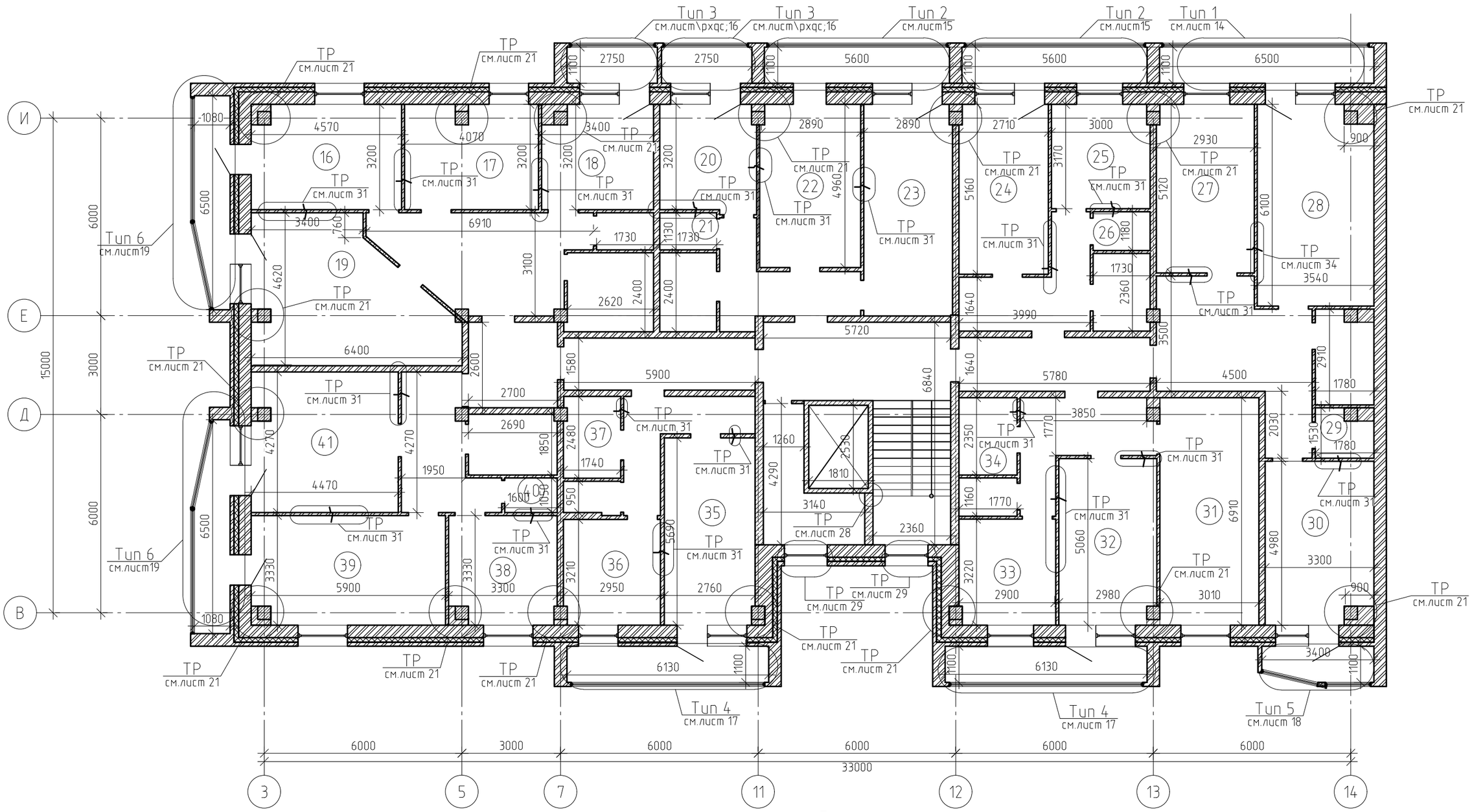

Примечание:
Технические решения смотреть совместно с указанными листами;
Экспликацию помещений и ведомость отделки помещений см. с лист 5.1.

Блок схема здания

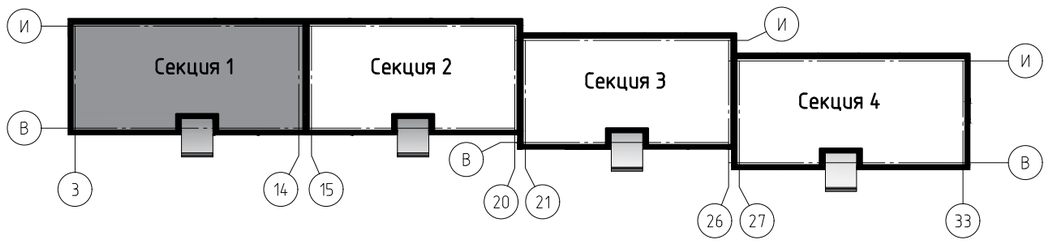

Изм.	Кол. уч.	Лист	№ док.	Подп.	Дата
Разраб.		Борисов Д.В.			
Провер.		Бибиков Д.Р.			
ГИП		Ольховой А.С.			

0142300006220000115-КР

Капитальный ремонт отдельных конструктивных элементов здания многоквартирного жилого дома

Самарская обл., г. Жигулевск, проспект Молодежный д.13

Стадия	Лист	Листов
Р	5	

Кладочный план типового этажа 2-8 (секция 1)

ООО "НПО СОЮЗ"

Формат А3

Экспликация помещений типового этажа 2-8 (секция 1)

Номер помещения	Наименование	Площадь, $м^2$
16	Комната	14.3
17	Комната	12.8
18	Кухня	10.4
19	Комната №19	23.4
20	Кухня	9.5
21	Сан.узел	2
22	Комната №22	15.1
23	Комната	17.3
24	Комната	14
25	Кухня №25	9.4
26	Сан. узел	2

Номер помещения	Наименование	Площадь, $м^2$
27	Комната	15.2
28	Комната №28	21.2
29	Сан. узел	2.4
30	Комната	15.9
31	Комната	20.8
32	Комната №32	14.9
33	Кухня	9.4
34	Сан. узел	4.2
35	Комната №35	15.6
36	Кухня	9.4
37	Сан. узел	4.3
38	Кухня	10.6
39	Комната №39	19.3
40	Сан. узел	1.7
41	Комната	18.8

Ведомость отделки помещений типового этажа 2-8 (секция 1)

Номер и наименование помещения	Вид отделки элементов интерьеров				Примечание
	Потолок	Площадь, $м^2$	Стены и перегородки	Площадь, $м^2$	
Комната №16, 39	Натяжной потолок	33.2	Грунтовка*, шпатлевка Ветонит V(белый), обои флизелиновые	84.6	
Комната №17, 19, 22, 23, 24, 27, 30, 31, 32,35,41;Кухня № 20, 25, 33, 36	Натяжной потолок	219.2	Грунтовка*, шпатлевка Ветонит V(белый), обои флизелиновые	555.1	
Кухня №18	Натяжные потолок	10.3	Грунтовка*, шпатлевка Ветонит V(белый), обои флизелиновые	32	
Сан. узел №21, 26, 29, 34 , 37, 40	–	–	Грунтовка*, штукатурка, плитка керамическая	105.1	
Комната №28	Натяжные потолки	21	Грунтовка*, шпатлевка Ветонит V(белый), обои флизелиновые	49.2	
Кухня №38	Натяжной потолок	10.5	Грунтовка*, шпатлевка Ветонит V(белый), обои флизелиновые	33.7	

Ведомость демонтажных работ типового этажа 2-8 (секция 1)

Поз.	Обозначение	Наименование	Кол.	Масса, ед., кг	Примечание
Лифтовой холл, приквартирный тамбур					
	Пол	Керамическая плитка t=8 мм, $м^2$	50.8		
Сан. узлы					
	Пол	Керамическая плитка , $м^2$	6.2		
Кухни					
	Пол	Линолеум, $м^2$	22.2		

Примечание:
1.Смотреть совместно с лист 5;
2.Периметр комнат для устройства натяжного потолка составляет 2238 м.п.;
3.Выполнить демонтаж-монтаж керамической плитки в лифтовом холле и приквартирных тамбурах;
4. Площади и объемы материалов монтажных-демонтажных работ учтены на 1 типовой этаж;
5. * – при отделочных работах используется грунтовка укрепляющая, глубокого проникновения, быстросохнущая, паропроницаемая;
6.При выполнении работ по оштукатуриванию стен применять сетку тканую с квад.ячейками №05, без покрытия.

Ведомость монтажных работ типового этажа 2-8 (секция 1)

Поз.	Обозначение	Наименование	Кол.	Масса, ед., кг	Примечание
Лифтовой холл, приквартирный тамбур					
	Пол	Керамогранитная плитка t=12 мм, $м^2$	50.8		
Сан. узлы					
	Пол	Керамическая плитка t=10 мм, $м^2$	6.2		
Кухни					
	Пол	Линолеум t=8 мм, $м^2$	22.2		

Изм.	Кол. уч.	Лист	№ док.	Подп.	Дата
Разраб.		Борисов Д.В.			
Провер.		Бибиков Д.Р.			
ГИП		Ольховой А.С.			

014230000622000115-КР

Капитальный ремонт отдельных конструктивных элементов здания многоквартирного жилого дома

Самарская обл., г. Жигулевск, проспект Молодежный д.13

Стадия	Лист	Листов
Р	5.1	

Экспликация помещений типового эт. 2-8, ведомость демонтажных работ, ведомость отделки помещений 2-8, ведомость монтажных работ

ООО "НПО СОЮЗ"

Формат А3

Кладочный план типового этажа 9 (секция 1)

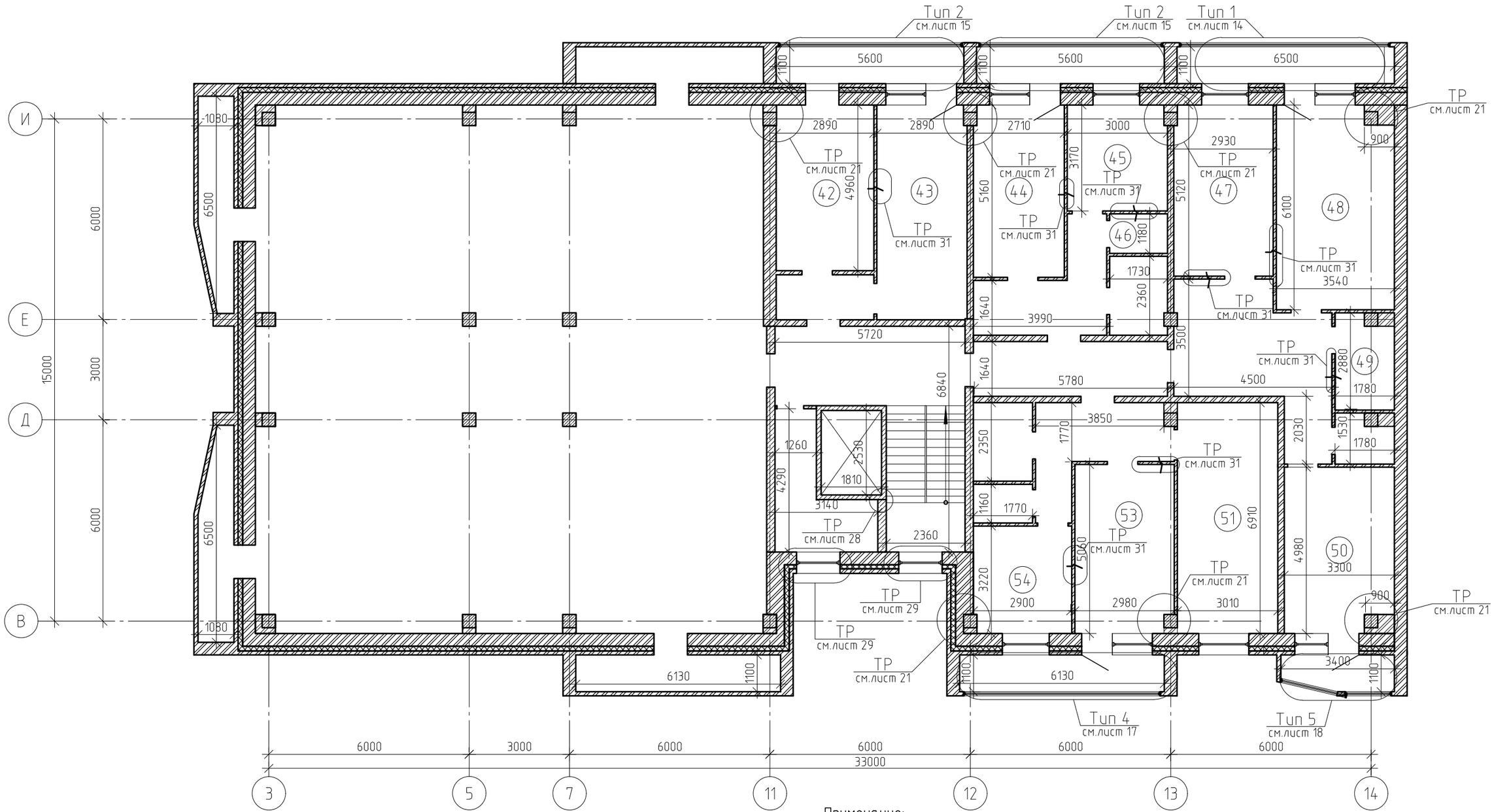

Примечание:
Технические решения смотреть совместно с указанными листами;
Экспликацию помещений и ведомость отделки помещений см. с лист 6.1.

Блок схема здания

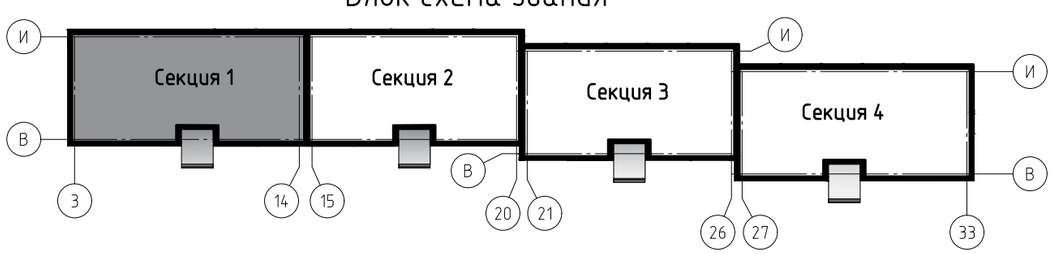

Изм.	Кол. уч.	Лист	№ док.	Подп.	Дата	01423000062200001 15-КР
						Капитальный ремонт отдельных конструктивных элементов здания многоквартирного жилого дома
Разраб.		Борисов Д.В.				Самарская обл., г. Жигулевск, проспект Молодежный д.13
Провер.		Бибиков Д.Р.				Стадия: Р; Лист: 6; Листов:
ГИП		Ольховой А.С.				Кладочный план типового этажа 9 (секция 1)
						ООО "НПО СОЮЗ"

Формат А3

Экспликация помещений 9-го этажа (секция 1)

Номер поме-щения	Наименование	Площадь, $м^2$
42	Комната	14.5
43	Кухня	17.3
44	Комната	14
45	Кухня	9.4
46	Сан. узел	2
47	Комната	15.2
48	Комната	21.2
49	Сан. узел	4.8
50	Кухня	15.9
51	Комната	20.8
53	Комната	14.9
54	Кухня	9.4

Ведомость отделки помещений 9-го этажа (секция 1)

Номер и наименование помещения	Вид отделки элементов интерьеров				Примечание
	Потолок	Пло-щадь, $м^2$	Стены и перегородки	Пло-щадь, $м^2$	
Комната № 42, 44, 47; Кухня №45	Натяжной потолок	52.5	Грунтовка*, шпатлевка Ветонит V(белый), обои флизелиновые	154	
Кухня №43	Натяжной потолок	17.1	Грунтовка*, шпатлевка Ветонит V(белый), обои флизелиновые	46.2	
Сан. узел № 46, 49	-	-	Грунтовка*, штукатурка, плитка керамическая	40	
Комната №48	Натяжной потолок	21	Грунтовка*, шпатлевка Ветонит V(белый), обои флизелиновые	49.2	
Кухня № 50; Комната № 51, 53, 54	Натяжной потолок	60.4	Грунтовка*, шпатлевка Ветонит V(белый), обои флизелиновые	165.2	

Ведомость демонтажных работ 9-го этажа (секция 1)

Поз.	Обозначение	Наименование	Кол.	Масса, ед., кг	Приме-чание
Лифтовой холл, приквартирный тамбур					
	Пол	Керамическая плитка t=8 мм, $м^2$	34.7		
Сан. узлы					
	Пол	Керамическая плитка, $м^2$	4.8		
Кухни					
	Пол	Линолеум , $м^2$	9.5		

Ведомость монтажных работ 9-го этажа (секция 1)

Поз.	Обозначение	Наименование	Кол.	Масса, ед., кг	Приме-чание
Лифтовой холл, приквартирный тамбур					
	Пол	Керамогранитная плитка t=12 мм, $м^2$	34.7		
Сан. узлы					
	Пол	Керамическая плитка t=10 мм, $м^2$	4.8		
Кухни					
	Пол	Линолеум t=8 мм, $м^2$	9.5		

Примечание:
1.Смотреть совместно с лист 6;
2.Периметр комнат для устройства натяжного потолка составляет 162 м.п.;
3.Выполнить демонтаж-монтаж керамической плитки в лифтовом холле и приквартирных тамбурах;
4.Площади и объемы материалов монтажных-демонтажных работ учтены на 1 типовой этаж;
5.* - при отделочных работах используется грунтовка укрепляющая, глубокого проникновения, быстросохнущая, паропроницаемая;
6.При выполнении работ по оштукатуриванию стен применять сетку тканую с квад.ячейками №05, без покрытия.

Изм.	Кол. уч.	Лист	№ док.	Подп.	Дата
Разраб.		Борисов Д.В.			
Провер.		Бибиков Д.Р.			
ГИП		Ольховой А.С.			

014230000622000115-КР

Капитальный ремонт отдельных конструктивных элементов здания многоквартирного жилого дома

Самарская обл., г. Жигулевск, проспект Молодежный д.13

Стадия	Лист	Листов
Р	6.1	

Экспликация помещений 9-го этажа (секция 1), Ведомость отделки помещений 9-го этажа (секция 1), Ведомость демонтажных работ 9-го этажа (секция 1), Ведомость монтажных работ 9-го этажа (секция 1)

ООО "НПО СОЮЗ"

Формат А3

Кладочный план 1 этажа на отм. 0.000. (секция 2)

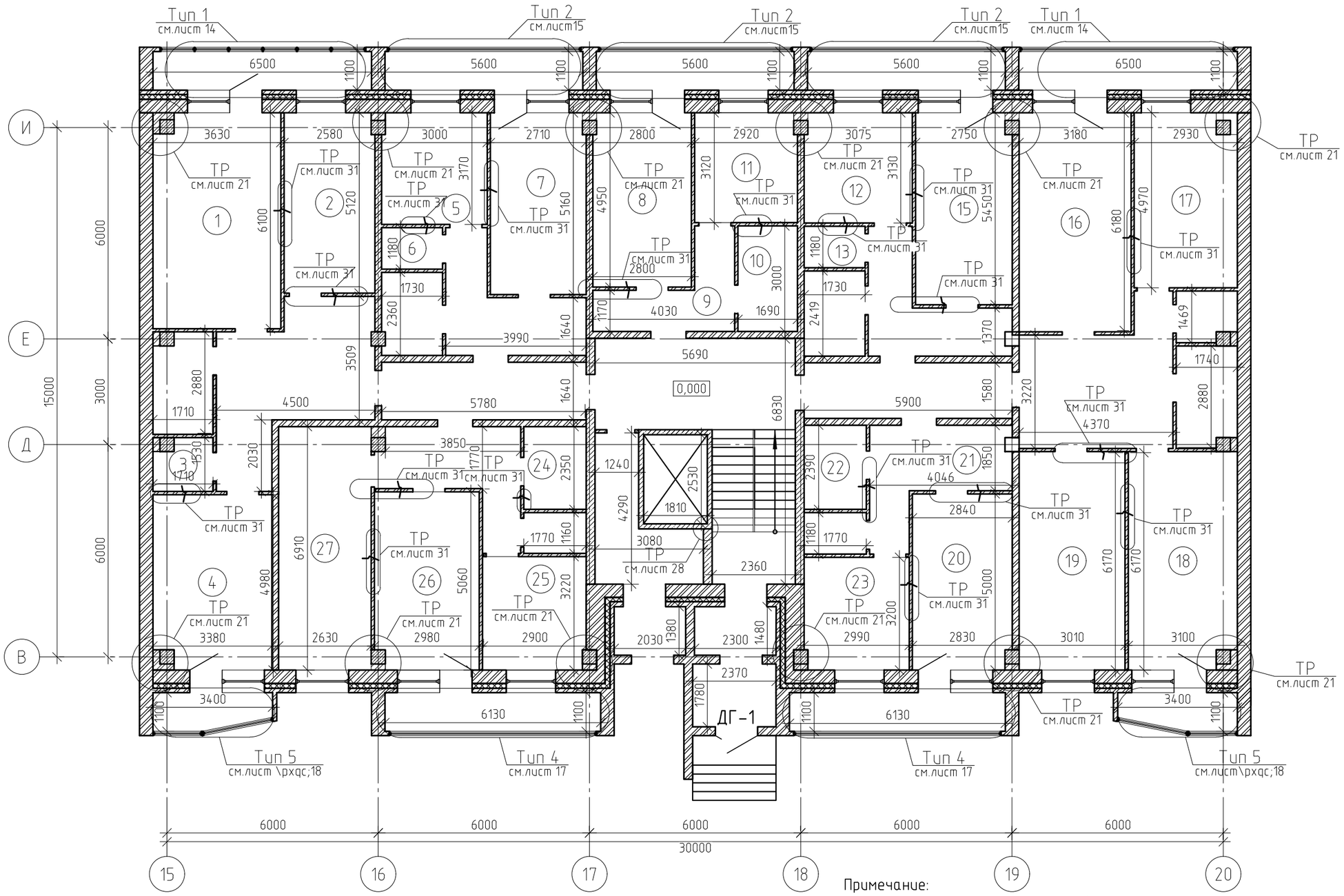

Примечание:
Технические решения смотреть совместно с указанными листами;
Экспликацию помещений и ведомость отделки помещений см. с лист 7.1.

Блок схема здания

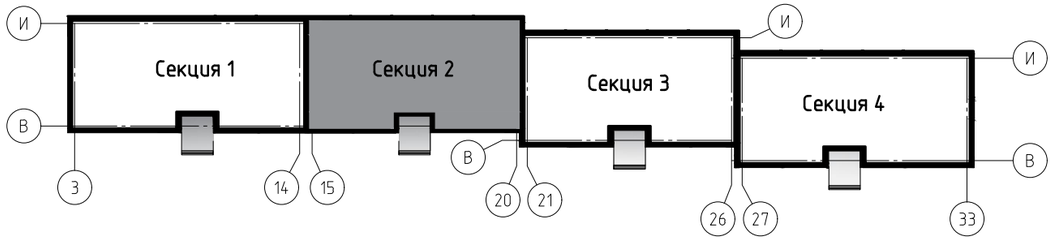

						0142300006220000115-КР		
Изм.	Кол. уч.	Лист	№ док.	Подп.	Дата	Капитальный ремонт отдельных конструктивных элементов здания многоквартирного жилого дома		
Разраб.		Борисов Д.В.				Самарская обл., г. Жигулевск, проспект Молодежный д.13	Стадия	Лист	Листов
Провер.		Бибиков Д.Р.					Р	7	
ГИП		Ольховой А.С.				Кладочный план 1 этажа на отм. 0.000. (секция 2)	ООО "НПО СОЮЗ"		

Формат А3

Экспликация помещений 1-го этажа (секция 2)

Номер поме-щения	Наименование	Площадь, $м^2$
1	Комнат №1	21.9
2	комната	13.2
3	Сан. узел	2.4
4	Кухня	16.5
5	Кухня	9.4
6	Сан.узел	2
7	Комнат №7	14
8	Комнат №8	13.8
9	Коридор	6.8
10	Сан. узел	5.1
11	Кухня	9
12	Кухня	9.6

Номер поме-щения	Наименование	Площадь, $м^2$
13	Сан. узел	2
15	Комнат №15	14.8
16	Комната	19.8
17	Комнат №17	14.2
18	Комнат №18	18.9
19	Комната	18.7
20	Комнат №20	14.1
21	Коридор	9.5
22	Сан. узел	4.2
23	Кухня	9.5
24	Сан. узел	4.2
25	Кухня	9.4
26	комната	14.9
27	Комнат №27	18.2

Ведомость отделки помещений 1-го этажа (секция 2)

Номер и наименование помещения	Вид отделки элементов интерьеров				Примечание
	Потолок	Пло-щадь, $м^2$	Стены и перегородки	Пло-щадь, $м^2$	
Комната №1, 2, 8, 15, 18, 19, 20, 26, 27; Кухня № 5, 11, 12, 17, 25	Натяжной потолок	197.8	Грунтовка*, шпатлевка Ветонит V(белый), обои флизелиновые	559	
Сан. узел №3, 6, 10, 13, 22, 24	-	19.5	Грунтовка*, штукатурка, плитка керамическая	115.7	
Кухня №4	Натяжной потолок	16.3	Грунтовка*, шпатлевка Ветонит V(белый), обои флизелиновые	41.9	
Комната №7,16; Кухня № 7	Натяжной потолок	42.8	Грунтовка*, шпатлевка Ветонит V(белый), обои флизелиновые	118.3	
Коридор №9, 21	-	16	Грунтовка*, шпатлевка Ветонит V(белый), обои флизелиновые	72.6	

Ведомость демонтажных работ 1-го этажа (секция 2)

Поз.	Обозначение	Наименование	Кол.	Масса, ед., кг	Приме-чание
Лифтовой холл, приквартирный тамбур					
	Пол	Керамическая плитка , $м^2$	45.3		
Сан. узлы					
	Пол	Керамическая плитка , $м^2$	2.3		
Кухни					
	Пол	Линолеум, $м^2$	9		

Ведомость монтажных работ 1-го этажа (секция 2)

Поз.	Обозначение	Наименование	Кол.	Масса, ед., кг	Приме-чание
Лифтовой холл, приквартирный тамбур					
	Пол	Керамогранитная плитка t=12 мм, $м^2$	45.3		
Сан. узлы					
	Пол	Керамическая плитка t=10 мм, $м^2$	2.3		
Кухни					
	Пол	Линолеум t=8 мм, $м^2$	9		

Примечание:
1.Смотреть совместно с лист 7;
2.Периметр комнат для устройства натяжного потолка составляет 282 м.п.;
3.Выполнить демонтаж-монтаж керамической плитки в лифтовом холле и приквартирных тамбурах;
4.Площади и объемы материалов монтажных-демонтажных работ учтены на 1 типовой этаж;
5.* - при отделочных работах используется грунтовка укрепляющая, глубокого проникновения, быстросохнущая, паропроницаемая;
6.При выполнении работ по оштукатуриванию стен применять сетку тканую с квад.ячейками №05, без покрытия.

Изм.	Кол. уч.	Лист	№ док.	Подп.	Дата
Разраб.		Борисов Д.В.			
Провер.		Бибиков Д.Р.			
ГИП		Ольховой А.С.			

014230000622000115-КР

Капитальный ремонт отдельных конструктивных элементов здания многоквартирного жилого дома

Самарская обл., г. Жигулевск, проспект Молодежный д.13

Стадия	Лист	Листов
Р	7.1	

Экспликация помещений 1-го эт, ведомость отделки помещений, ведомость демонтажных работ, ведомость монтажных работ

ООО "НПО СОЮЗ"

Формат А3

Кладочный план типового этажа 2-10 (секция 2)

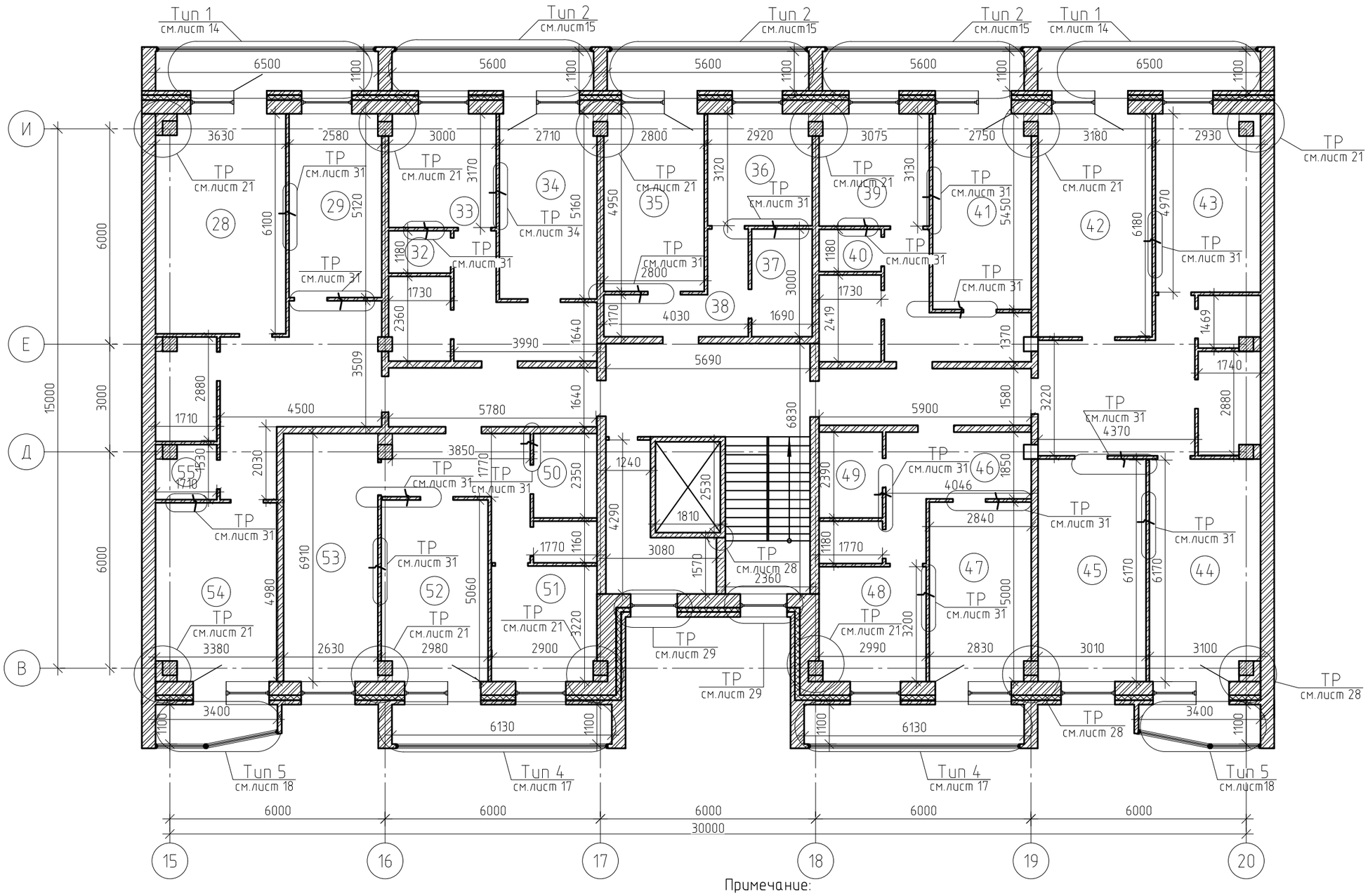

Примечание:
Технические решения смотреть совместно с указанными листами;
Экспликацию помещений и ведомость отделки помещений см. с лист 8.1.

Блок схема здания

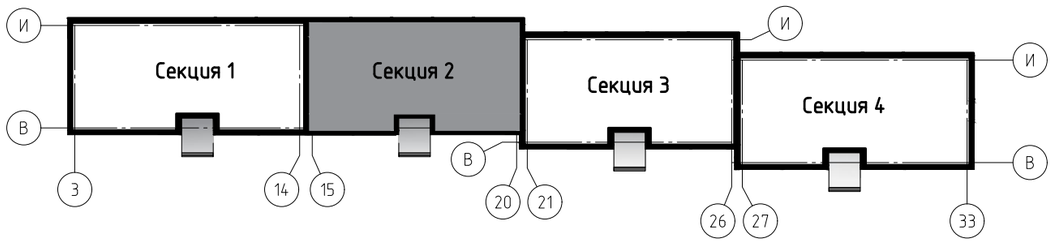

						0142300006220000115-КР		
Изм.	Кол. уч.	Лист	№ док.	Подп.	Дата	Капитальный ремонт отдельных конструктивных элементов здания многоквартирного жилого дома		
Разраб.		Борисов Д.В.				Самарская обл., г. Жигулевск, проспект Молодежный д.13	Стадия	Лист	Листов
Провер.		Бибиков Д.Р.					Р	8	
ГИП		Ольховой А.С.							
						Кладочный план типового этажа 2-10 (секция 2)	ООО "НПО СОЮЗ"		

Формат А3

Экспликация помещений типового этажа 2-10 (секция 2)

Номер помещения	Наименование	Площадь, $м^2$
28	Комнат №28	21.9
29	Комнат №29	13.2
32	Сан.узел	2
33	Кухня	9.4
34	Комнат №34	14
35	Комнат №35	13.8
36	Кухня	9
37	Сан. узел	5.1
38	Коридор	6.8
39	Кухня	9.6
40	Сан. узел	2
41	Комнат №41	14.8
42	Комнат №42	19.8
43	Кухня	14.2

Номер помещения	Наименование	Площадь, $м^2$
44	Комната	18.9
45	Комнат №45	18.7
46	Коридор	9.5
47	Комнат №47	14.1
48	Кухня	9.5
49	Сан. узел	4.2
50	Сан. узел	4.2
51	Кухня	9.4
52	комната	14.9
53	Комнат №53	18.2
54	Кухня	16.5
55	Сан. узел	2.4

Ведомость отделки помещений типового этажа 2-10 (секция 2)

Номер и наименование помещения	Вид отделки элементов интерьеров				Примечание
	Потолок	Площадь, $м^2$	Стены и перегородки	Площадь, $м^2$	
Комната №28, 41, 45; Кухня №54	Натяжной потолок	71.2	Грунтовка*, шпатлевка Ветонит V(белый), флизелиновые обои	180.7	
Комната № 29, 34, 35, 42, 44, 47, 52, 53; Кухня № 33, 36, 39, 43, 48, 51	Натяжной потолок	185.8	Грунтовка*, шпатлевка Ветонит V(белый), флизелиновые обои	538.4	
Сан. узел № 32, 37, 40, 49, 50, 55	-	-	Грунтовка, штукатурка, плитка керамическая	115.7	
Коридор № 38,46	-	-	Грунтовка*, шпатлевка Ветонит V(белый), флизелиновые обои	72.6	

Ведомость демонтажных работ типового этажа 2-10 (секция 2)

Поз.	Обозначение	Наименование	Кол.	Масса, ед., кг	Примечание
Лифтовой холл, приквартирный тамбур					
	Пол	Керамическая плитка t=8 мм, $м^2$	47.57		
Сан. узлы					
	Пол	Керамическая плитка, $м^2$	4.1		
Кухни					
	Пол	Линолеум, $м^2$	9.2		

Ведомость монтажных работ типового этажа 2-10 (секция 2)

Поз.	Обозначение	Наименование	Кол.	Масса, ед., кг	Примечание
Лифтовой холл, приквартирный тамбур					
	Пол	Керамогранитная плитка t=12 мм, $м^2$	47.57		
Сан. узлы					
	Пол	Керамическая плитка t=10 мм, $м^2$	4.1		
Кухни					
	Пол	Линолеум t=8 мм, $м^2$	9.2		

Примечание:
1.Смотреть совместно с лист 8;
2.Периметр комнат для устройства натяжного потолка составляет 2537 м.п.
3.Выполнить демонтаж-монтаж керамической плитки в лифтовом холле и приквартирных тамбурах;
4.Площади и объемы материалов монтажных-демонтажных работ учтены на 1 типовой этаж;
5. * - при отделочных работах используется грунтовка укрепляющая, глубокого проникновения, быстросохнущая, паропроницаемая;
6.При выполнении работ по оштукатуриванию стен применять сетку тканую с квад.ячейками №05, без покрытия.

Изм.	Кол. уч.	Лист	№ док.	Подп.	Дата
Разраб.		Борисов Д.В.			
Провер.		Бибиков Д.Р.			
ГИП		Ольховой А.С.			

014230000622000115-КР

Капитальный ремонт отдельных конструктивных элементов здания многоквартирного жилого дома

Самарская обл., г. Жигулевск, проспект Молодежный д.13

Стадия	Лист	Листов
Р	8.1	

Ведомость отделки помещений типового этажа 2-10 (секция 2), ведомость демонтажных работ, ведомость монтажных работ

ООО "НПО СОЮЗ"

Формат А3

Кладочный план 1 этажа на отм. 0.000. (секция 3)

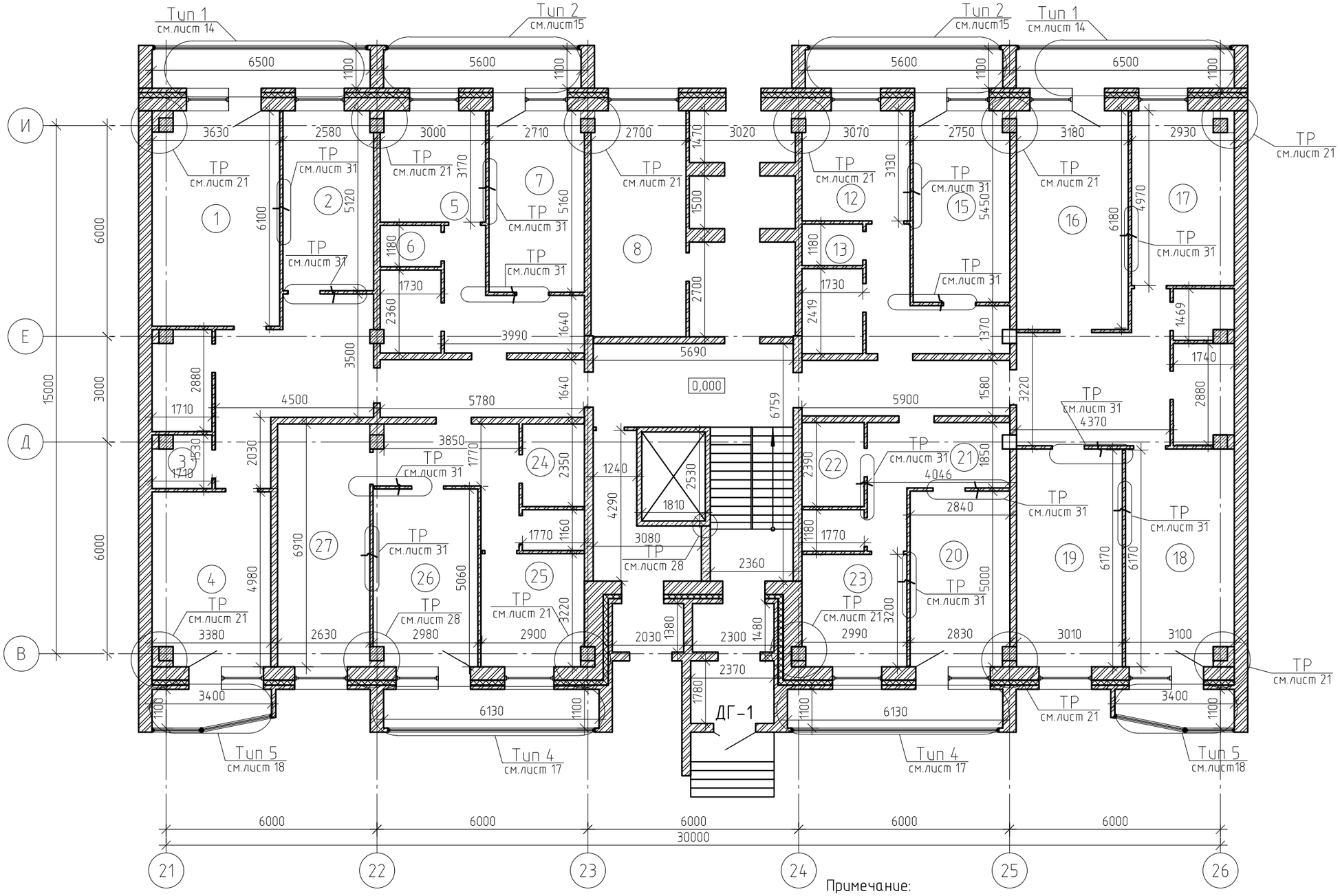

Примечание:
Технические решения смотреть совместно с указанными листами;
Экспликацию помещений и ведомость отделки помещений см. с лист 9.1.

Блок схема здания

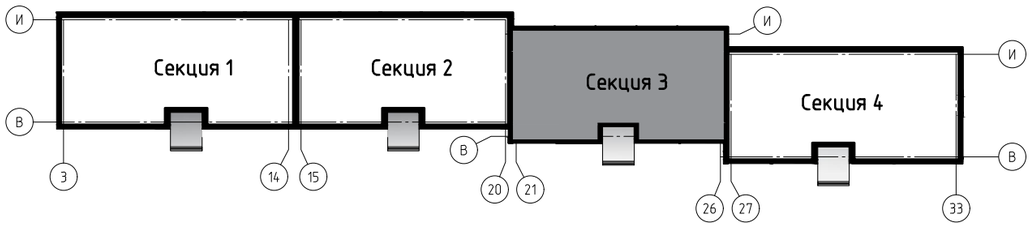

Изм.	Кол. уч.	Лист	№ док.	Подп.	Дата	01423000062200001 15-КР
Разраб.		Борисов Д.В.				Капитальный ремонт отдельных конструктивных элементов здания многоквартирного жилого дома
Провер.		Бибиков Д.Р.				Самарская обл., г. Жигулевск, проспект Молодежный д.13
ГИП		Ольховой А.С.				Кладочный план 1 этажа на отм. 0.000. (секция 3)

Стадия	Лист	Листов
Р	9	

ООО "НПО СОЮЗ"

Формат А3

Экспликация помещений 1-го этажа (секция 3)

Номер помещения	Наименование	Площадь, $м^2$
1	Комната	21.9
2	комната	13.2
3	Сан. узел	2.4
4	Кухня	16.5
5	Кухня	9.4
6	Сан.узел	2
7	Комната	14
8	Комната	17.6
12	Кухня	9.6
13	Сан. узел	2
15	Комната	14.8
16	Комната	19.8
17	Кухня	14.2

Номер помещения	Наименование	Площадь, $м^2$
18	Комната	18.9
19	Комната	18.7
20	Комната	14.1
21	Коридор	9.5
22	Сан. узел	4.2
23	Кухня	9.5
24	Сан. узел	4.2
25	Кухня	9.4
26	комната	14.9
27	Комната	18.2

Ведомость отделки помещений 1-го этажа (секция 3)

Номер и наименование помещения	Вид отделки элементов интерьеров				Примечание
	Потолок	Площадь, $м^2$	Стены и перегородки	Площадь, $м^2$	
Комната № 1, 2, 8, 15, 18, 19, 20, 26, 27; Кухня № 5, 12, 17, 25	Натяжной потолок	192.7	Грунтовка*, шпатлевка Ветонит V(белый), флизелиновые обои	538.4	
Сан. узел № 3, 6, 13, 22, 24	-	-	Грунтовка*, штукатурка, плитка керамическая	90.7	
Кухня №4	Натяжной потолок	16.3	Грунтовка*, шпатлевка Ветонит V(белый), флизелиновые обои	41.9	
Комната №7, 16; Кухня №23	Натяжной потолок	42.8	Грунтовка*, шпатлевка Ветонит V(белый), флизелиновые обои	118.3	
Коридор №21	-	-	Грунтовка*, шпатлевка Ветонит V(белый), флизелиновые обои	38.2	

Ведомость демонтажных работ 1-го этажа (секция 3)

Поз.	Обозначение	Наименование	Кол.	Масса, ед., кг	Примечание
Лифтовой холл, приквартирный тамбур					
	Пол	Керамическая плитка t=8 мм, $м^2$	44		
Сан. узлы					
	Пол	Керамическая плитка t=10 мм, $м^2$	4.2		
Кухни					
	Пол	Линолеум t=8 мм, $м^2$	10		

Ведомость монтажных работ 1-го этажа (секция 3)

Поз.	Обозначение	Наименование	Кол.	Масса, ед., кг	Примечание
Лифтовой холл, приквартирный тамбур					
	Пол	Керамогранитная плитка t=12 мм, $м^2$	45.3		
Сан. узлы					
	Пол	Керамическая плитка t=10 мм, $м^2$	4.2		
Кухни					
	Пол	Линолеум t=8 мм, $м^2$	10		

Примечание:
1.Смотреть совместно с лист 9;
2.Периметр комнат для устройства натяжного потолка составляет 273 м.п.;
3.Выполнить демонтаж-монтаж керамической плитки в лифтовом холле и приквартирных тамбурах;
4.Площади и объемы материалов монтажных-демонтажных работ учтены на 1 типовой этаж;
5.* - при отделочных работах используется грунтовка укрепляющая, глубокого проникновения, быстросохнущая, паропроницаемая;
6.При выполнении работ по оштукатуриванию стен применять сетку тканую с квад.ячейками №05, без покрытия.

Изм.	Кол. уч.	Лист	№ док.	Подп.	Дата
Разраб.		Борисов Д.В.			
Провер.		Бибиков Д.Р.			
ГИП		Ольховой А.С.			

014230000622000115-КР

Капитальный ремонт отдельных конструктивных элементов здания многоквартирного жилого дома

Самарская обл., г. Жигулевск, проспект Молодежный д.13

Стадия	Лист	Листов
Р	9.1	

Экспликация помещений 1-го эт., ведомость отделки помещений 1-го эт., ведомость демонтаж.работ 1-го эт, ведомость монтажных работ

ООО "НПО СОЮЗ"

Формат А3

Кладочный план типового этажа 2-9 (секция 3)

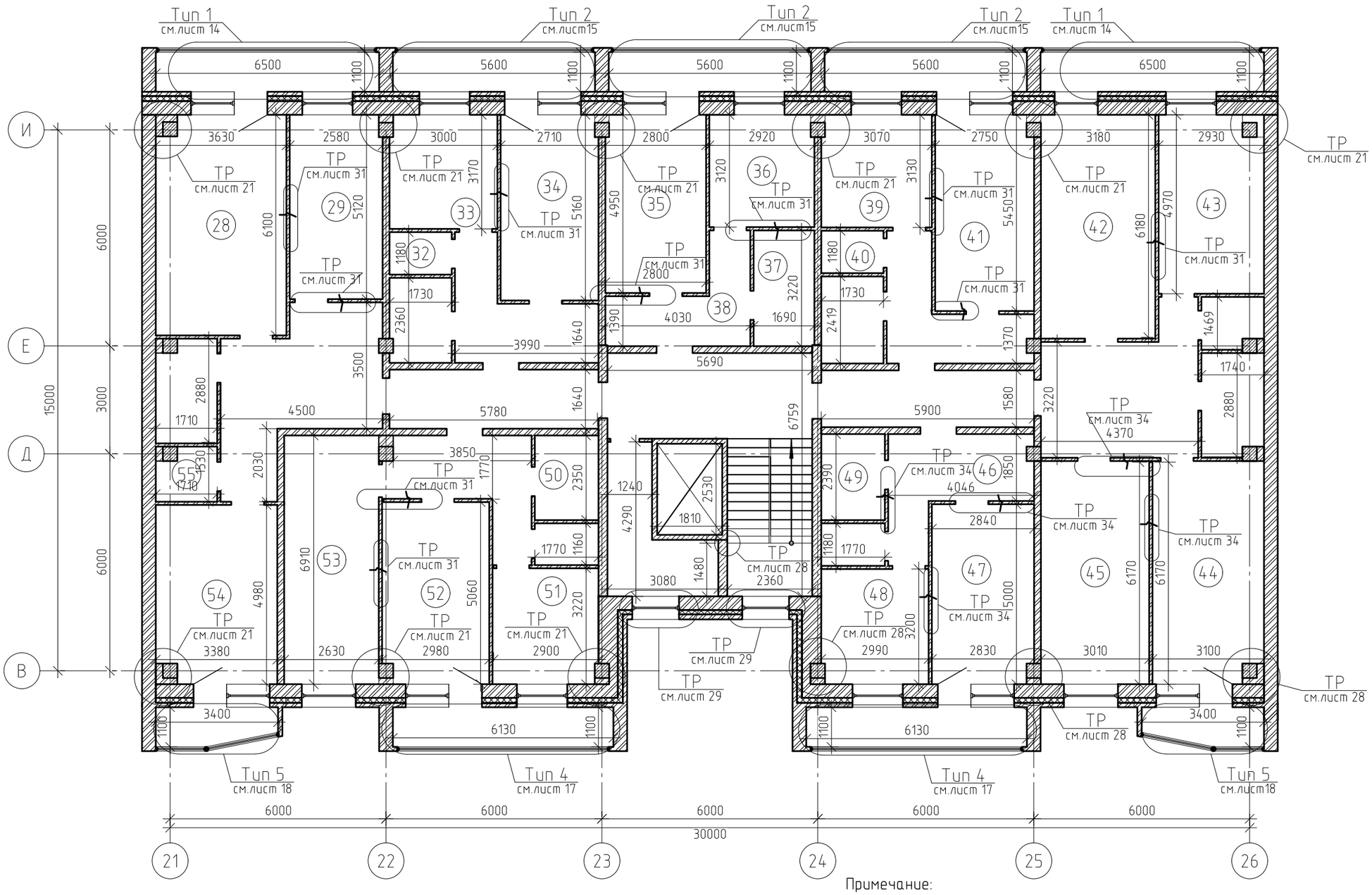

Примечание:
Технические решения смотреть совместно с указанными листами;
Экспликацию помещений и ведомость отделки помещений см. с лист 10.1.

Блок схема здания

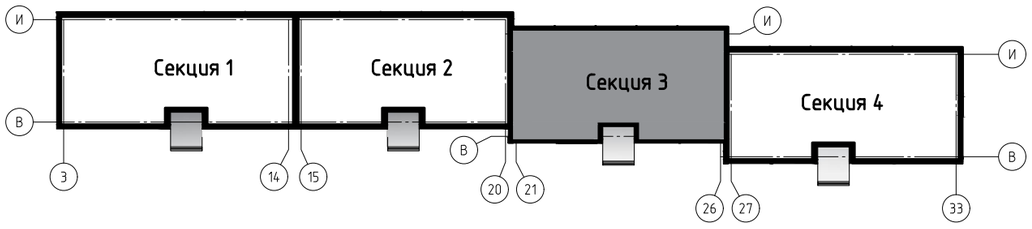

Изм.	Кол. уч.	Лист	№ док.	Подп.	Дата	01423000062200001 15-КР
						Капитальный ремонт отдельных конструктивных элементов здания многоквартирного жилого дома
Разраб.		Борисов Д.В.				Самарская обл., г. Жигулевск, проспект Молодежный д.13
Провер.		Бибиков Д.Р.				Стадия: Р; Лист: 10; Листов:
ГИП		Ольховой А.С.				Кладочный план типового этажа 2-9 (секция 3)
						ООО "НПО СОЮЗ"

Формат А3

Экспликация помещений типового этажа 2-9 (секция 3)

Номер помещения	Наименование	Площадь, м^2
28	Комната	21.9
29	комната	13.2
32	Сан.узел	2
33	Кухня	9.4
34	Комната	14
35	Комната	13.8
36	Кухня	9
37	Сан. узел	5.4
38	Коридор	7.6
39	Кухня	9.6
40	Сан. узел	2
41	Комната	14.8
42	Комната	19.8

Номер помещения	Наименование	Площадь, м^2
43	Кухня	14.2
44	Комната	18.9
45	Комната	18.7
46	Комната	9.5
47	Комната	14.1
48	Кухня	9.5
49	Сан. узел	4.2
50	Сан. узел	4.2
51	Кухня	9.4
52	комната	14.9
53	Комната	18.2
54	Кухня	16.5
55	Сан. узел	2.4

Ведомость отделки помещений типового этажа 2-9 (секция 3)

Номер и наименование помещения	Вид отделки элементов интерьеров				Примечание
	Потолок	Площадь, м^2	Стены и перегородки	Площадь, м^2	
Комната №28, 29, 35, 41, 44, 45, 47, 52, 53; Кухня № 33, 36, 39, 43, 51,	Натяжной потолок	197.8	Грунтовка*, шпатлевка Ветонит V(белый), флизелиновые обои	559	
Сан. узел № 32, 40, 49, 50, 55	-	-	Грунтовка, штукатурка, плитка керамическая	90.7	
Комната №34, 42; Кухня №48	Натяжной потолок	42.8	Грунтовка*, шпатлевка Ветонит V(белый), флизелиновые обои	118.3	
Сан. узел №37	-	-	Грунтовка*,штукатурка, плитка керамическая	26.1	
Коридор №38; Комната №46	-	-	Грунтовка*, шпатлевка Ветонит V(белый), флизелиновые обои	75	
Кухня №54	Натяжной потолок	16.3	Грунтовка*, шпатлевка Ветонит V(белый), флизелиновые обои	41.9	

Ведомость демонтажных работ типового этажа 2-9 (секция 3)

Поз.	Обозначение	Наименование	Кол.	Масса, ед., кг	Примечание
Лифтовой холл, приквартирный тамбур					
	Пол	Керамическая плитка , м^2	36.92		
Сан. узлы					
	Пол	Керамическая плитка, м^2	4.1		
Кухни					
	Пол	Линолеум , м^2	14		

Ведомость монтажных работ типового этажа 2-9 (секция 3)

Поз.	Обозначение	Наименование	Кол.	Масса, ед., кг	Примечание
Лифтовой холл, приквартирный тамбур					
	Пол	Керамогранитная плитка t=12 мм, м^2	36.92		
Сан. узлы					
	Пол	Керамическая плитка t=10 мм, м^2	4.1		
Кухни					
	Пол	Линолеум t=8 мм, м^2	14		

Примечание:
1.Смотреть совместно с лист 10;
2.Периметр комнат для устройства натяжного потолка составляет 2255 м.п.
3.Выполнить демонтаж-монтаж керамической плитки в лифтовом холле и приквартирных тамбурах;
4.Площади и объемы материалов монтажных-демонтажных работ учтены на 1 типовой этаж;
5. *- при отделочных работах используется грунтовка укрепляющая, глубокого проникновения, быстросохнущая, паропроницаемая;
6.При выполнении работ по оштукатуриванию стен применять сетку тканую с квад.ячейками №05, без покрытия.

Изм.	Кол. уч.	Лист	№ док.	Подп.	Дата
Разраб.		Борисов Д.В.			
Провер.		Бибиков Д.Р.			
ГИП		Ольховой А.С.			

014230000622000115-КР

Капитальный ремонт отдельных конструктивных элементов здания многоквартирного жилого дома

Самарская обл., г. Жигулевск, проспект Молодежный д.13

Стадия	Лист	Листов
Р	10.1	

Экспликация помещений тип.этажа 2-9, ведомость отделки помещений 1-го эт., ведомость демонтаж.работ тип.этажа 2-9, ведомость монтажных работ тип.этажа 2-9

ООО "НПО СОЮЗ"

Формат А3

Кладочный план 1 этажа на отм. 0.000. (секция 4)

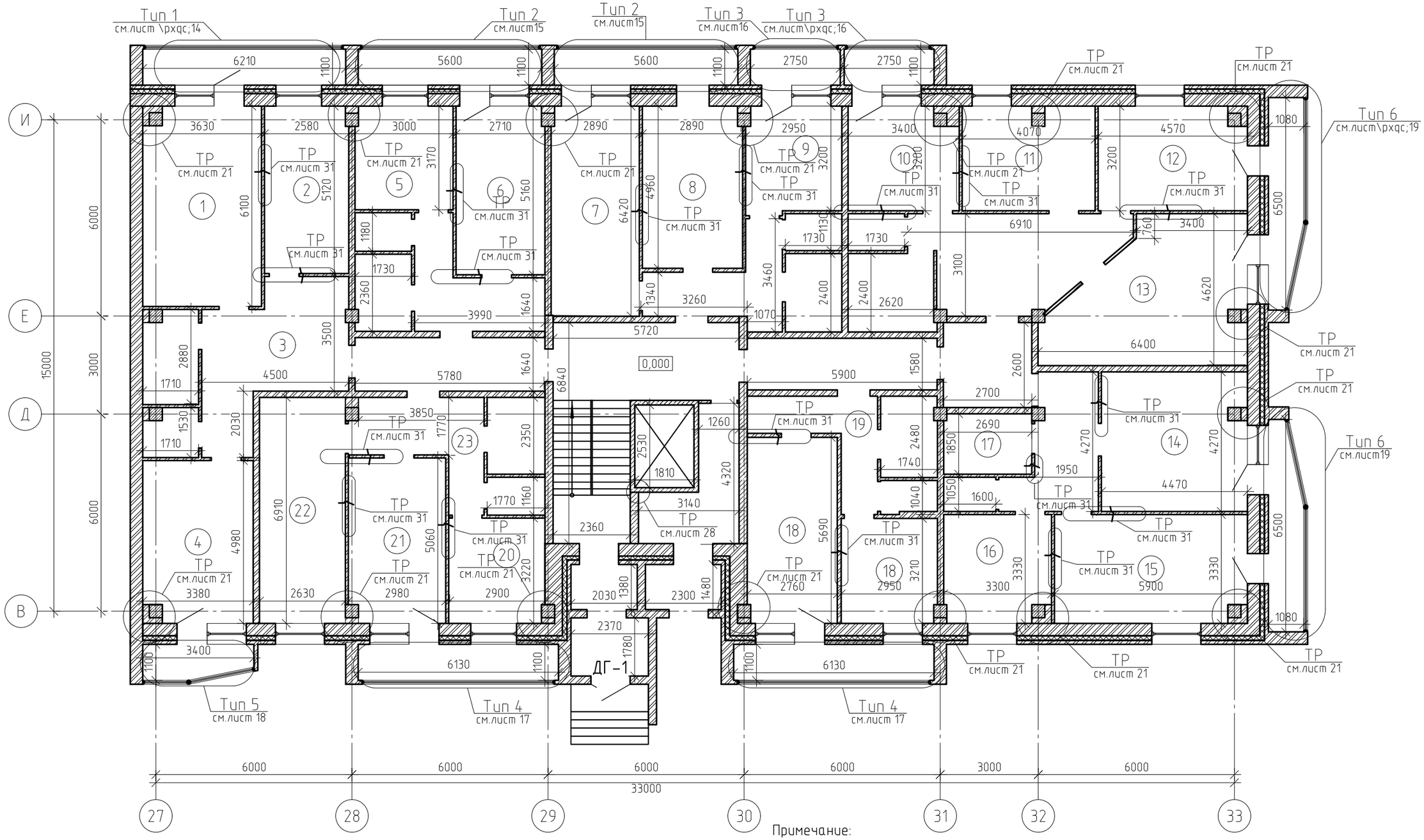

Примечание:
Технические решения смотреть совместно с указанными листами.
Экспликацию помещений и ведомость отделки помещений см. с лист 11.1.

Блок схема здания

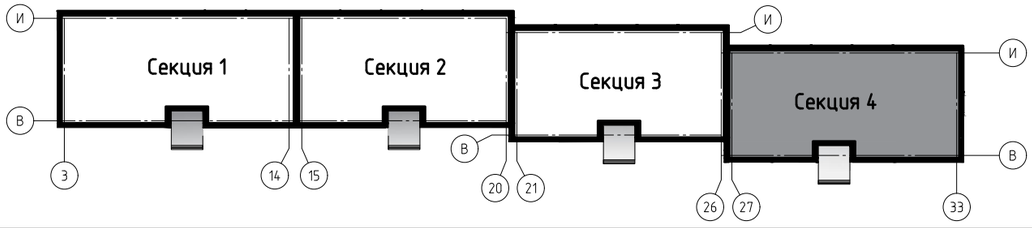

Изм.	Кол. уч.	Лист	№ док.	Подп.	Дата	01423000062200001 15-КР		
						Капитальный ремонт отдельных конструктивных элементов здания многоквартирного жилого дома		
Разраб.		Борисов Д.В.				Самарская обл., г. Жигулевск, проспект Молодежный д.13	Стадия	Лист	Листов
Провер.		Бибиков Д.Р.					Р	11	
ГИП		Ольховой А.С.							
						Кладочный план 1 этажа на отм. 0.000. (секция 4)	ООО "НПО СОЮЗ"		

Формат А3

Экспликация помещений 1-го этажа (секция 4)

Номер помещения	Наименование	Площадь, $м^2$
1	Комната	21.9
2	Комната	13.2
3	Коридор	17
4	Коридор	16.5
5	Кухня	9.4
6	Комната	14
7	Комната	17.2
8	Комната	15.1
9	Кухня	9.5
10	Кухня	10.4
11	Кухня	12.8
12	комната	14.3
13	Комната	23.2

Номер помещения	Наименование	Площадь, $м^2$
14	Комната	18.8
15	Комната	19.3
16	Кухня	10.6
17	Сан. узел	4.9
18	Комната	15.6
18	Кухня	9.4
19	Коридор	7.3
20	Кухня	9.4
21	Комната	14.9
22	Комната	18.2
23	Коридор	8.8

Ведомость отделки помещений 1-го этажа (секция 4)

Номер и наименование помещения	Вид отделки элементов интерьеров				Примечание
	Потолок	Площадь, $м^2$	Стены и перегородки	Площадь, $м^2$	
Комната № 1, 2, 7, 13, 14, 18, 21, 22; Коридор № 4; Кухня № 5, 9, 10, 11, 16, 20	Натяжной потолок	219.3	Грунтовка*, шпатлевка Ветонит V(белый), флизелиновые обои	613.1	
Коридор №3, 19, 23	-	-	Грунтовка*, шпатлевка Ветонит V(белый), флизелиновые обои	121.5	
Комната № 6, 12, 15	Натяжной потолок	47	Грунтовка*, шпатлевка Ветонит V(белый), флизелиновые обои	123.8	
Комната № 8; Кухня №18	Натяжной потолок	24.2	Грунтовка*, шпатлевка Ветонит V(белый), флизелиновые обои	73.7	
Сан. узел № 17	-	-	Грунтовка*, штукатурка, плитка керамическая	24	

Ведомость демонтажных работ 1-го этажа (секция 4)

Поз.	Обозначение	Наименование	Кол.	Масса, ед., кг	Примечание
Лифтовой холл, приквартирный тамбур					
	Пол	Керамическая плитка, $м^2$	50.8		
Сан. узлы					
	Пол	Керамическая плитка, $м^2$	5		
Кухни					
	Пол	Линолеум, $м^2$	12		

Ведомость монтажных работ 1-го этажа (секция 4)

Поз.	Обозначение	Наименование	Кол.	Масса, ед., кг	Примечание
Лифтовой холл, приквартирный тамбур					
	Пол	Керамогранитная плитка t=12 мм, $м^2$	50.8		
Сан. узлы					
	Пол	Керамическая плитка t=10 мм, $м^2$	5		
Кухни					
	Пол	Линолеум t=8 мм, $м^2$	12		

Примечание:
1.Смотреть совместно с лист 11;
2.Периметр комнат для устройства натяжного потолка составляет 319 м.п.;
3.Выполнить демонтаж-монтаж керамической плитки в лифтовом холле и приквартирных тамбурах;
4.Площади и объемы материалов монтажных-демонтажных работ учтены на 1 типовой этаж;
5. *- при отделочных работах используется грунтовка укрепляющая, глубокого проникновения, быстросохнущая, паропроницаемая;
6.При выполнении работ по оштукатуриванию стен применять сетку тканую с квад.ячейками №05, без покрытия.

Изм.	Кол. уч.	Лист	№ док.	Подп.	Дата
Разраб.		Борисов Д.В.			
Провер.		Бибиков Д.Р.			
ГИП		Ольховой А.С.			

014230000622000115-КР

Капитальный ремонт отдельных конструктивных элементов здания многоквартирного жилого дома

Самарская обл., г. Жигулевск, проспект Молодежный д.13

Стадия	Лист	Листов
Р	11.1	

Экспликация помещений 1-го этажа (секция 4), Ведомость отделки помещений 1-го этажа (секция 4), Ведомость демонтажных работ 1-го этажа (секция 4), Ведомость монтажных работ 1-го этажа (секция 4)

ООО "НПО СОЮЗ"

Формат А3

Кладочный план типового этажа 2-7 (секция 4)

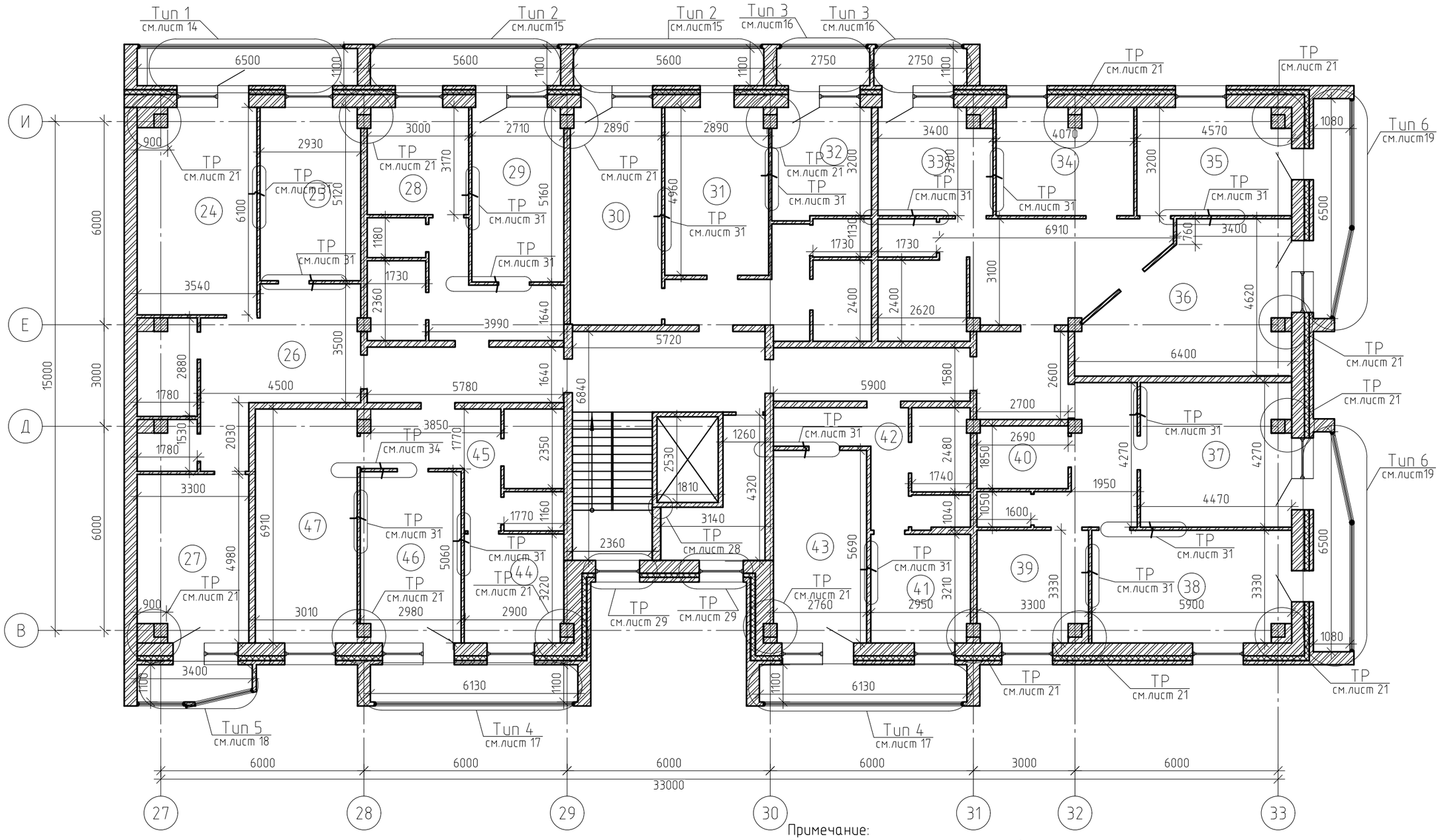

Примечание:
Технические решения смотреть совместно с указанными листами;
Экспликацию помещений и ведомость отделки помещений см. с лист 12.1.

Блок схема здания

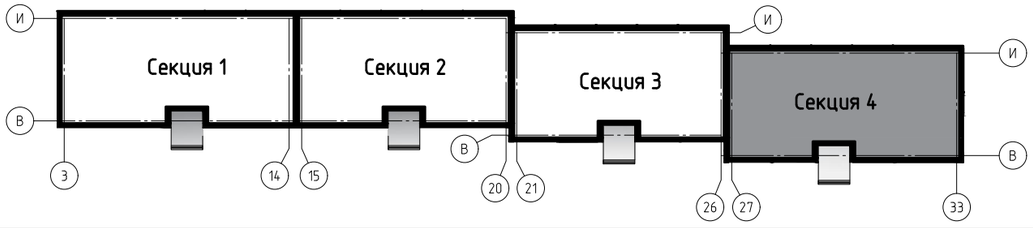

Изм.	Кол. уч.	Лист	№ док.	Подп.	Дата	01423000062200001 15-КР		
						Капитальный ремонт отдельных конструктивных элементов здания многоквартирного жилого дома		
Разраб.		Борисов Д.В.				Самарская обл., г. Жигулевск, проспект Молодежный д.13	Стадия	Лист	Листов
Провер.		Бибиков Д.Р.					Р	12	
ГИП		Ольховой А.С.							
						Кладочный план типового этажа 2-7 (секция 4)	ООО "НПО СОЮЗ"		

Формат А3

Экспликация помещений типового этажа 2-7 (секция 4)

Номер поме-щения	Наименование	Площадь, $м^2$
24	Комната	21.2
25	Комната	15.2
26	Коридор	17
27	Коридор	16.5
28	Кухня	9.4
29	Комната	14
30	Комната	17.2
31	Комната	15.1
32	Кухня	9.5
33	Кухня	10.4
34	Кухня	12.8
35	комната	14.3

Номер поме-щения	Наименование	Площадь, $м^2$
36	Комната	23.2
37	Комната	18.8
38	Комната	19.3
39	Кухня	10.6
40	Сан. узел	4.9
41	Кухня	9.4
42	Коридор	7.3
43	Комната	15.6
44	Кухня	9.4
45	Коридор	8.8
46	Комната	14.9
47	Комната	20.8

Ведомость отделки помещений типового этажа 2-7 (секция 4)

Номер и наименование помещения	Вид отделки элементов интерьеров				Примечание
	Потолок	Пло-щадь, $м^2$	Стены и перегородки	Пло-щадь, $м^2$	
Комната № 24, 25, 30, 36, 37, 43, 46, 47; Кухня № 28, 32, 33, 34, 39, 44; Коридор № 27	Натяжной потолок	223.1	Грунтовка*, шпатлевка Ветонит V, флизелиновые обои	616.9	
Коридор № 26, 42, 45	-	-	Грунтовка*, шпатлевка Ветонит V, флизелиновые обои	121.5	
Комната № 29, 35, 38	Натяжной потолок	47	Грунтовка*, шпатлевка Ветонит V, флизелиновые обои	123.8	
Комната №31; Кухня № 41	Натяжной потолок	24.2	Грунтовка*, шпатлевка Ветонит V, флизелиновые обои	73.7	
Сан. узел №40	-	-	Грунтовка*, штукатурка, плитка керамическая	24	

Ведомость демонтажных работ типового этажа 2-7 (секция 4)

Поз.	Обозначение	Наименование	Кол.	Масса, ед., кг	Приме-чание
Лифтовой холл, приквартирный тамбур					
	Пол	Керамическая плитка , $м^2$	50.8		
Сан. узлы					
	Пол	Керамическая плитка, $м^2$	4		
Кухни					
	Пол	Линолеум, $м^2$	12		

Ведомость монтажных работ типового этажа 2-7 (секция 4)

Поз.	Обозначение	Наименование	Кол.	Масса, ед., кг	Приме-чание
Лифтовой холл, приквартирный тамбур					
	Пол	Керамогранитная плитка t=12 мм, $м^2$	50.8		
Сан. узлы					
	Пол	Керамическая плитка t=10 мм, $м^2$	4		
Кухни					
	Пол	Линолеум t=8 мм, $м^2$	12		

Примечание:
1.Смотреть совместно с лист 12;
2.Периметр комнат для устройства натяжного потолка составляет 1919 м.п.;
3.Выполнить демонтаж-монтаж керамической плитки в лифтовом холле и приквартирных тамбурах;
4.Площади и объемы материалов монтажных-демонтажных работ учтены на 1 типовой этаж;
5. *- при отделочных работах используется грунтовка укрепляющая, глубокого проникновения, быстросохнущая, паропроницаемая;
6.При выполнении работ по оштукатуриванию стен применять сетку тканую с квад.ячейками №05, без покрытия.

Изм.	Кол. уч.	Лист	№ док.	Подп.	Дата
Разраб.		Борисов Д.В.			
Провер.		Бибиков Д.Р.			
ГИП		Ольховой А.С.			

0142300006220000115-КР

Капитальный ремонт отдельных конструктивных элементов здания многоквартирного жилого дома

Самарская обл., г. Жигулевск, проспект Молодежный д.13

Стадия	Лист	Листов
Р	12.1	

Экспликация помещений типового этажа 2-7 (секция 4), Ведомость отделки помещений типового этажа 2-7 (секция 4), Ведомость демонтажных работ типового этажа 2-7 (секция 4), Ведомость монтажных работ типового этажа 2-7 (секция 4)

ООО "НПО СОЮЗ"

Формат А3

Кладочный план 8 этажа (секция 4)

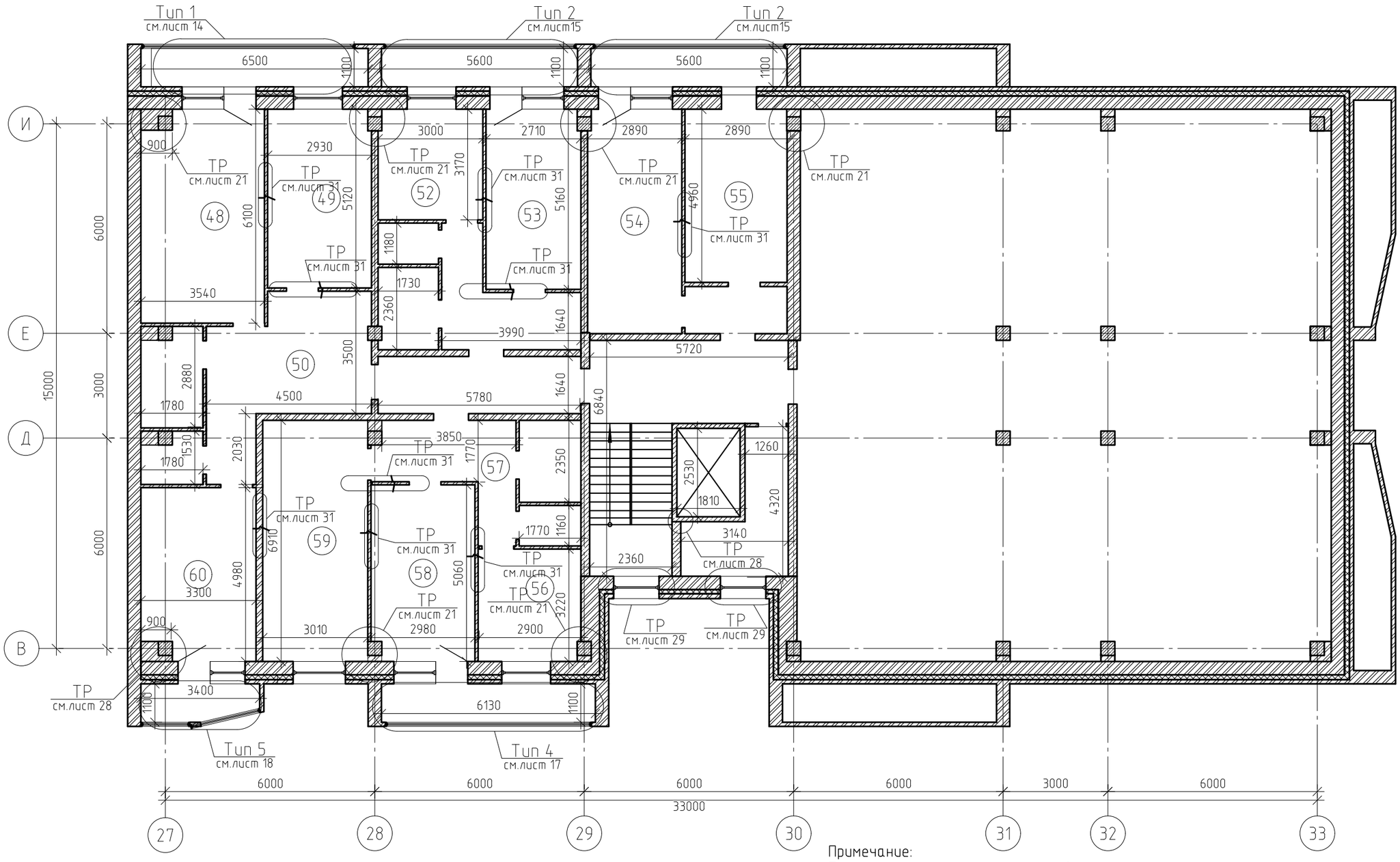

Примечание:
Технические решения смотреть совместно с указанными листами;
Экспликацию помещений и ведомость отделки помещений см. с лист 13.1.

Блок схема здания

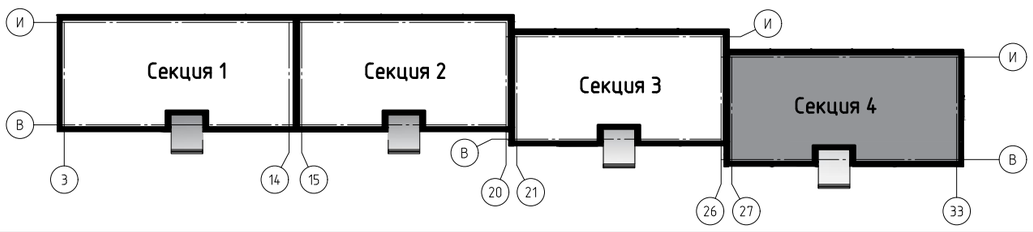

Изм.	Кол. уч.	Лист	№ док.	Подп.	Дата	01423000062200001 15-КР
						Капитальный ремонт отдельных конструктивных элементов здания многоквартирного жилого дома
Разраб.		Борисов Д.В.				Самарская обл., г. Жигулевск, проспект Молодежный д.13
Провер.		Бибиков Д.Р.				Стадия: Р; Лист: 13; Листов:
ГИП		Ольховой А.С.				Кладочный план 8 этажа (секция 4)
						ООО "НПО СОЮЗ"

Формат А3

Экспликация помещений 8-го этажа (секция 4)

Номер поме-щения	Наименование	Площадь, $м^2$
48	Комната	21.2
49	Комната	15.2
50	Коридор	17
52	Кухня	9.4
53	Комната	14
54	Комната	17.2
55	Комната	15.1
56	Кухня	9.4
57	Коридор	8.8
58	Комната	14.9
59	Комната	20.8
60	Комната	16.5

Ведомость отделки помещений 8-го этажа (секция 4)

Номер и наименование помещения	Вид отделки элементов интерьеров				Примечание
	Потолок	Пло-щадь, $м^2$	Стены и перегородки	Пло-щадь, $м^2$	
Комната № 48, 49, 54, 58, 59, 60; Кухня № 52, 56	Натяжной потолок	123.3	Грунтовка*, шпатлевка Ветонит V(белая) , флезилиновые обои	334	
Коридор № 50, 57	-	-	Грунтовка*, шпатлевка Ветонит V(белая) , флезилиновые обои	85.2	
Комната № 53	Натяжной потолок	13.8	Грунтовка*, шпатлевка Ветонит V(белая) , флезилиновые обои	39.2	
Комната № 55	Натяжной потолок	15	Грунтовка*, шпатлевка Ветонит V(белая) , флезилиновые обои	42.2	

Ведомость демонтажных работ 8-го этажа (секция 4)

Поз.	Обозначение	Наименование	Кол.	Масса, ед., кг	Приме-чание
Лифтовой холл, приквартирный тамбур					
	Пол	Керамическая плитка, $м^2$	34.7		
Сан. узлы					
	Пол	Керамическая плитка, $м^2$	5		
Кухни					
	Пол	Линолеум, $м^2$	13		

Ведомость монтажных работ 8-го этажа (секция 4)

Поз.	Обозначение	Наименование	Кол.	Масса, ед., кг	Приме-чание
Лифтовой холл, приквартирный тамбур					
	Пол	Керамогранитная плитка t=12 мм, $м^2$	34.7		
Сан. узлы					
	Пол	Керамическая плитка t=10 мм, $м^2$	5		
Кухни					
	Пол	Линолеум t=8 мм, $м^2$	13		

Примечание:
1.Смотреть совместно с лист 13;
2.Периметр комнат для устройства натяжного потолка составляет 163 м.п.;
3.Выполнить демонтаж-монтаж керамической плитки в лифтовом холле и приквартирных тамбурах;
4.Площади и объемы материалов монтажных-демонтажных работ учтены на 1 типовой этаж;
5*-.при отделочных работах используется грунтовка укрепляющая, глубокого проникновения, быстросохнущая, паропроницаемая.

Изм.	Кол. уч.	Лист	№ док.	Подп.	Дата	01423000062200001 15-КР
						Капитальный ремонт отдельных конструктивных элементов здания многоквартирного жилого дома
Разраб.		Борисов Д.В.				Самарская обл., г. Жигулевск, проспект Молодежный д.13
Провер.		Бибиков Д.Р.				Стадия: Р; Лист: 13.1; Листов:
ГИП		Ольховой А.С.				
						Экспликация помещений 8-го эт(секц.4), ведомость отделки помещений 8 эт.(секц 4), ведомость демонтажных работ, ведомость монтажных работ 8-го эт
						ООО "НПО СОЮЗ"

Формат А3

Техническое решение по усилению ограждения лоджии (тип 1)

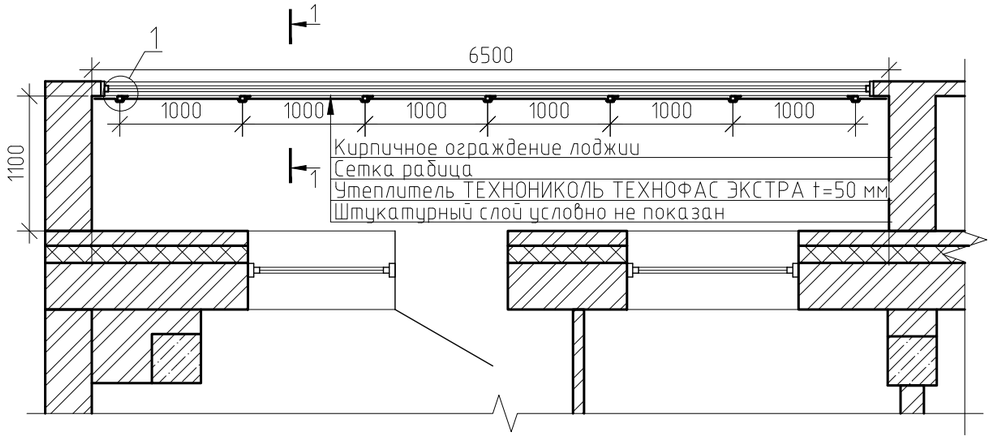

1–1

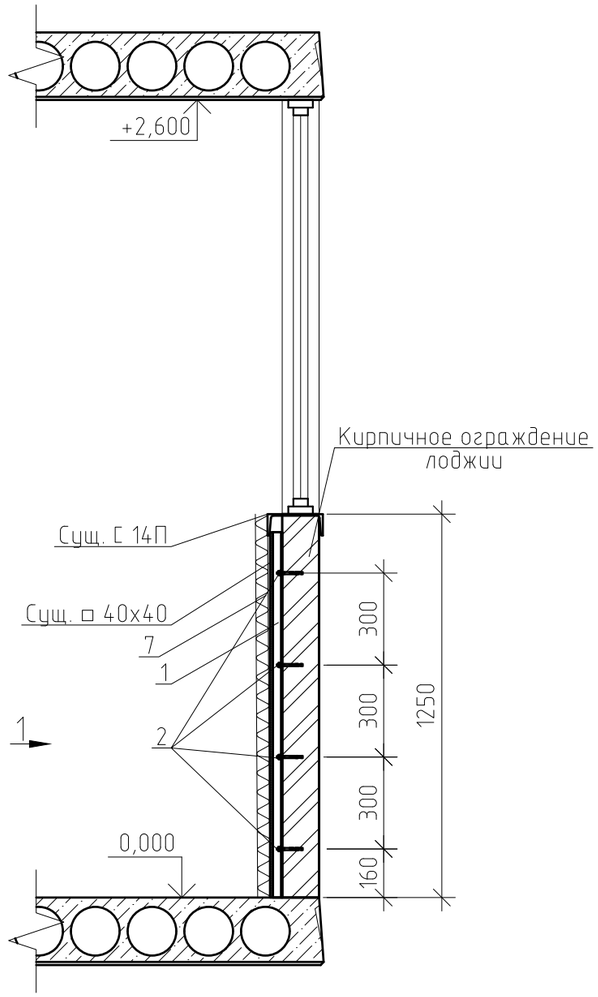

Вид 1

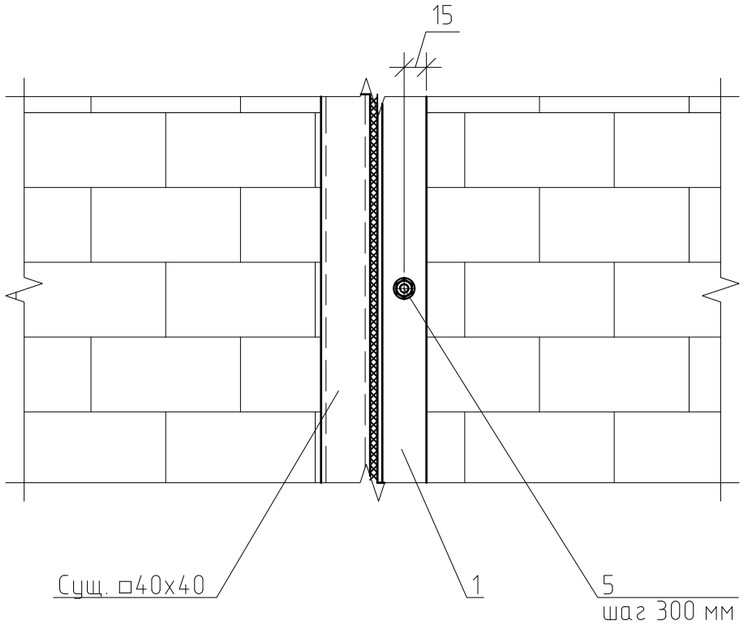

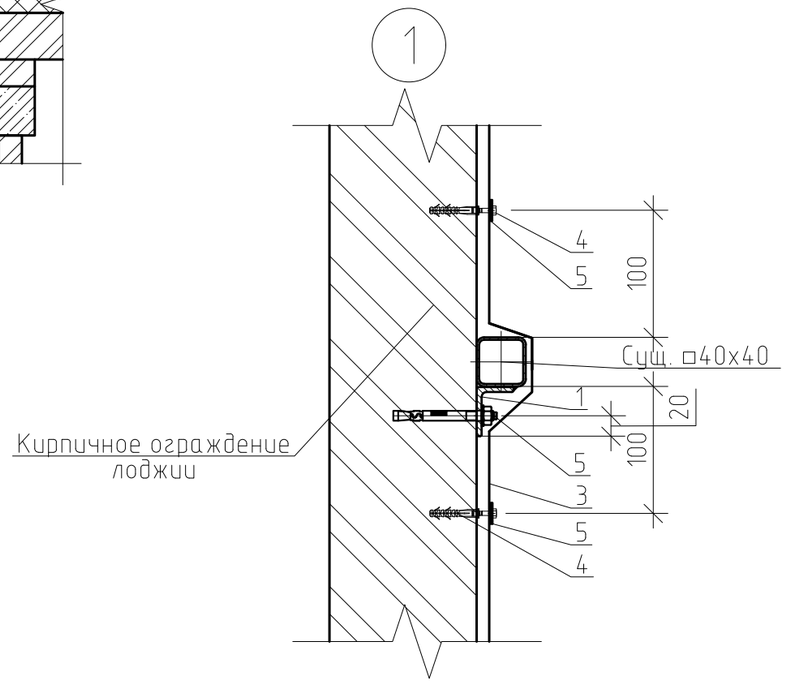

Примечания:
Спецификацию материалов см. лист 20.

Указания к производству работ:
Выполнить крепление сетки рабицы на каждый $м^2$ не менее 5 шт.

						01423000062200001 15-КР			
						Капитальный ремонт отдельных конструктивных элементов здания многоквартирного жилого дома			
Изм.	Кол. уч.	Лист	№ док.	Подп.	Дата				
Разраб.		Борисов Д.В.				Самарская обл., г. Жигулевск, проспект Молодежный д.13	Стадия	Лист	Листов
Провер.		Бибиков Д.Р.					Р	14	
ГИП		Ольховой А.С.							
						\рхдс;Техническое решение\Р по усилению ограждения лоджии (тип 1), Разрез 1-1, Вид 1, Узел 1.	ООО "НПО СОЮЗ"		

Согласовано

Взам. инв. №

Подп. и дата

Инв. № подл.

Копировал

А3

Техническое решение
по усилению ограждения лоджии (тип 2)

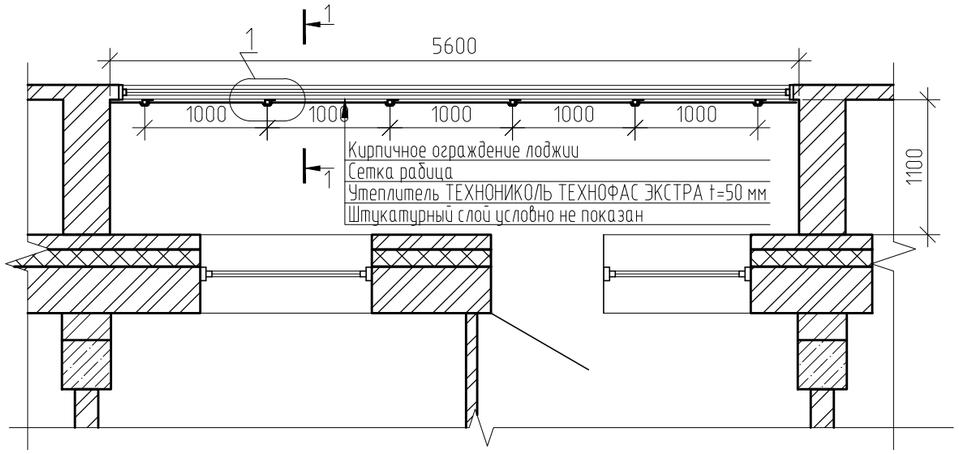

Вид 1

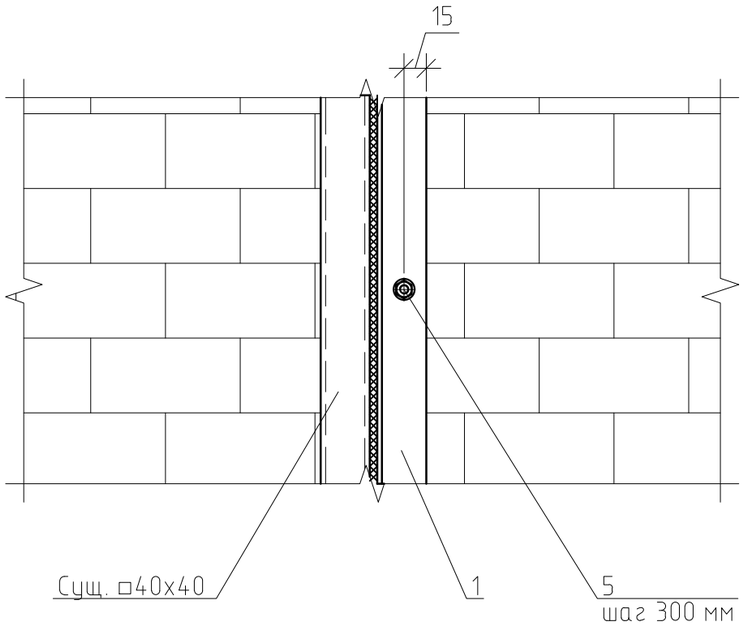

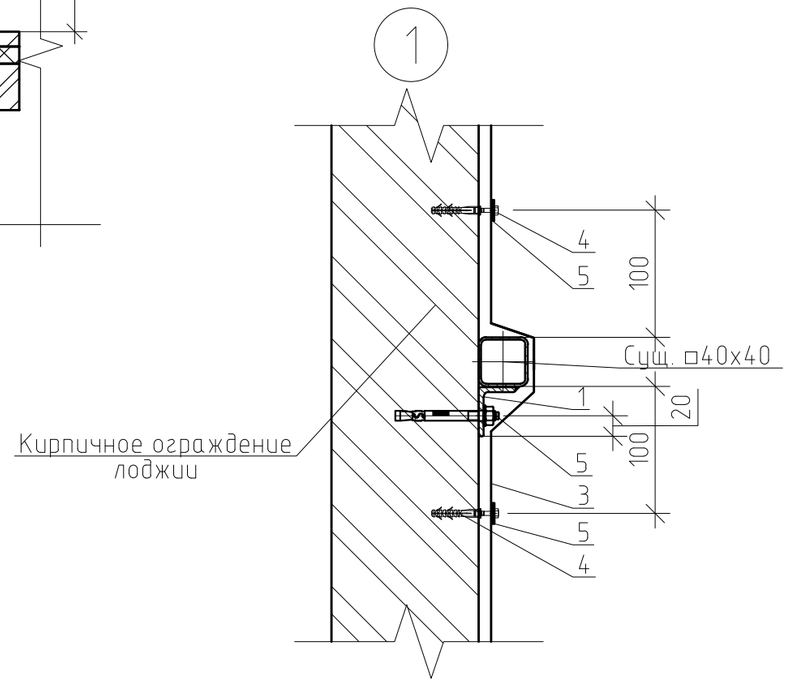

1–1

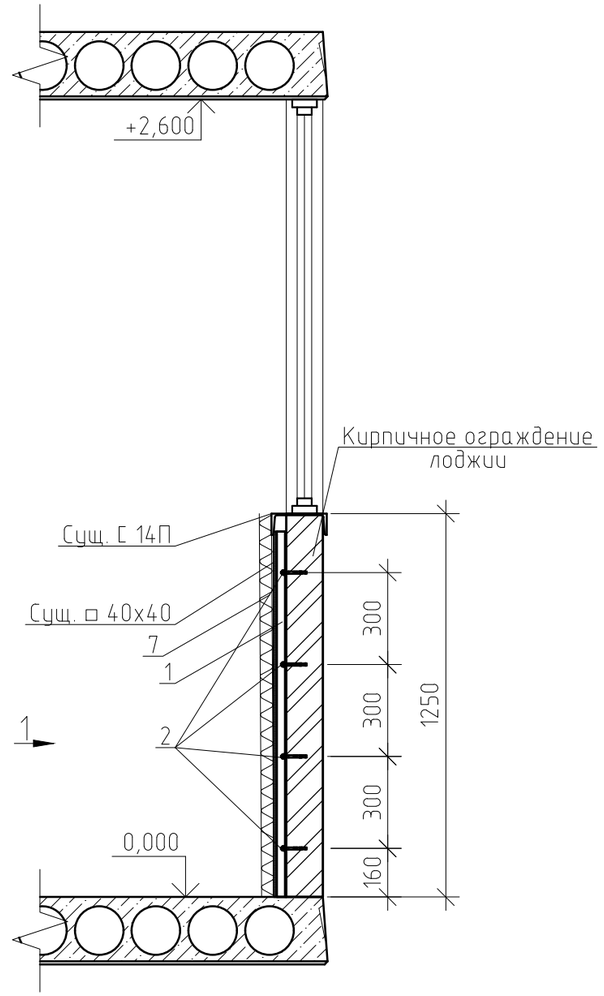

Примечания:
Спецификацию материалов см. лист 20.

Указания к производству работ:
Выполнить крепление сетки рабицы на каждый м^2 не менее 5 шт.

						01423000062200001 15-КР			
						Капитальный ремонт отдельных конструктивных элементов здания многоквартирного жилого дома			
Изм.	Кол. уч.	Лист	№ док.	Подп.	Дата				
Разраб.		Борисов Д.В.				Самарская обл., г. Жигулевск, проспект Молодежный д.13	Стадия	Лист	Листов
Провер.		Бибиков Д.Р.					Р	15	
ГИП		Ольховой А.С.				\рхдс;Техническое решение\Р по усилению ограждения лоджии (тип 2), Разрез 1-1, Вид 1, Узел 1.	ООО "НПО СОЮЗ"		

Согласовано

Взам. инв. №

Подп. и дата

Инв. № подл.

Копировал

А3

Техническое решение по усилению ограждения лоджии (тип 3)

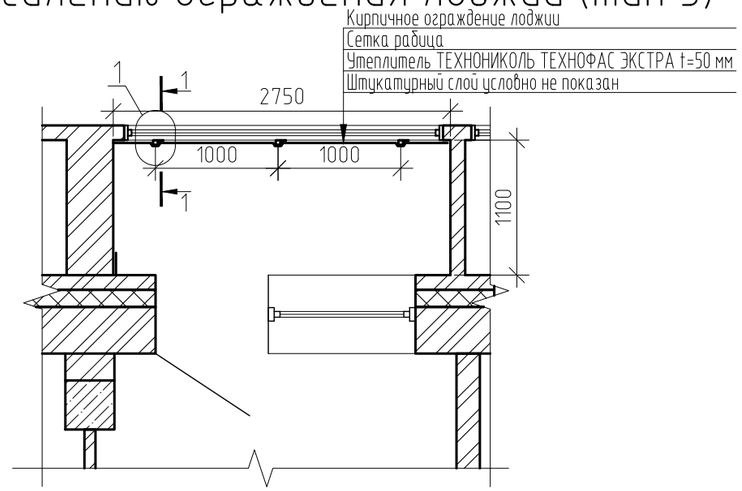

Вид 1

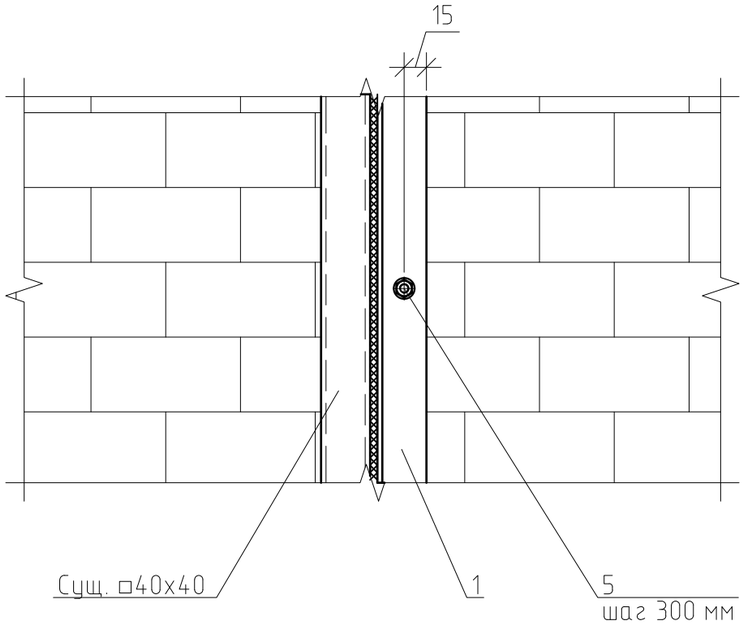

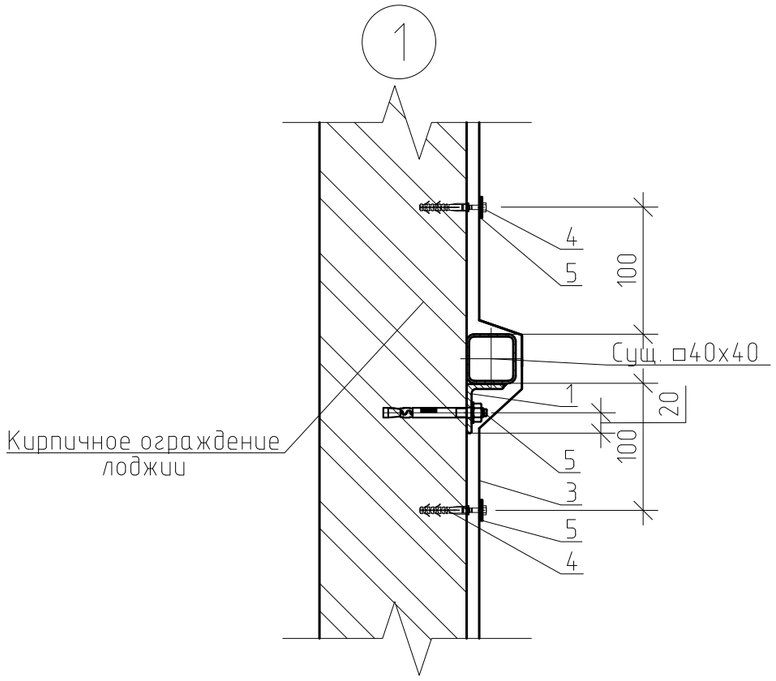

1–1

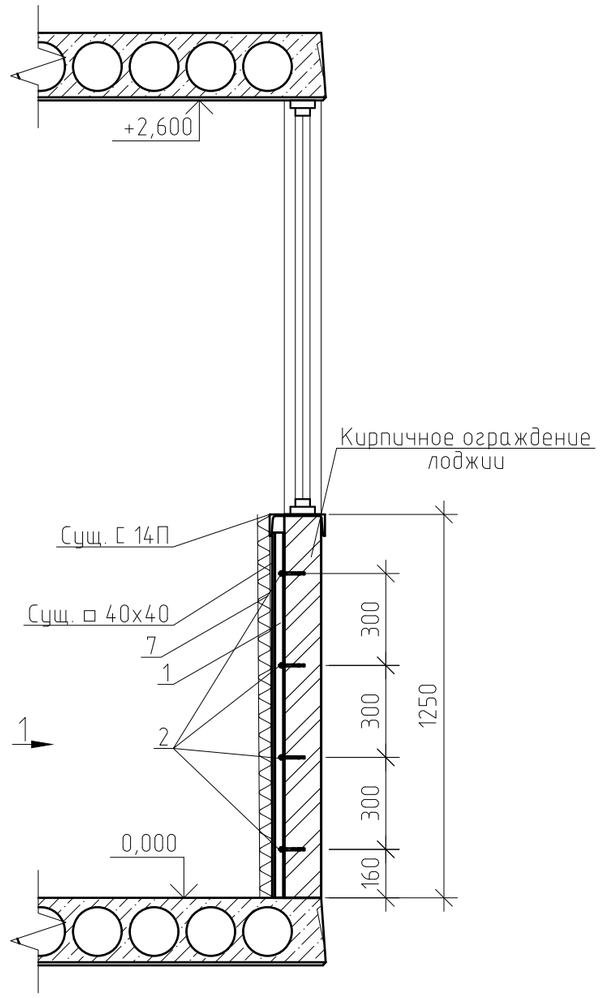

Примечания:
Спецификацию материалов см. лист 20.

Указания к производству работ:
Выполнить крепление сетки рабицы на каждый м^2 не менее 5 шт.

Изм.	Кол. уч.	Лист	№ док.	Подп.	Дата	01423000062200001 15-КР			
						Капитальный ремонт отдельных конструктивных элементов здания многоквартирного жилого дома			
Разраб.		Борисов Д.В.				Самарская обл., г. Жигулевск, проспект Молодежный д.13	Стадия	Лист	Листов
Провер.		Бибиков Д.Р.					Р	16	
ГИП		Ольховой А.С.				\рхдс;Техническое решение\Р по усилению ограждения лоджии (тип 3), Разрез 1–1, Вид 1, Узел 1.	ООО "НПО СОЮЗ"		

Согласовано

Взам. инв. №

Подп. и дата

Инв. № подл.

Копировал

А3

Техническое решение
по усилению ограждения лоджии (тип 4)

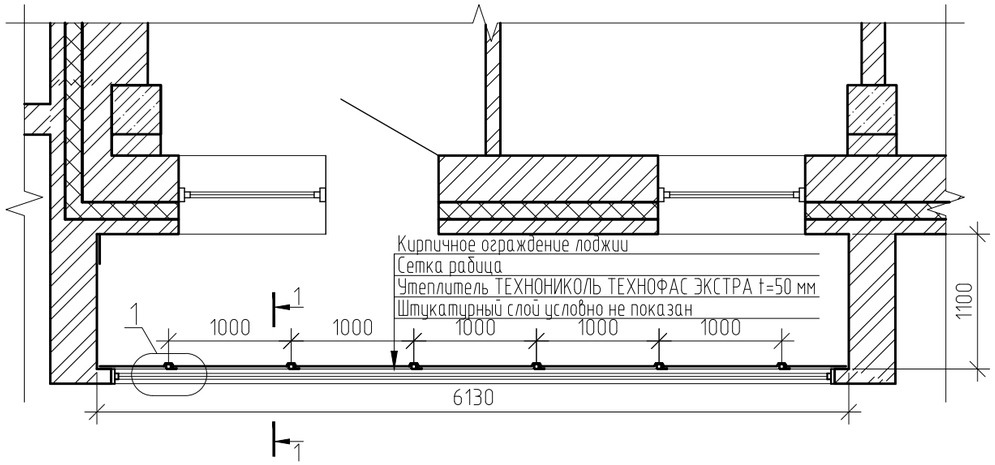

1–1

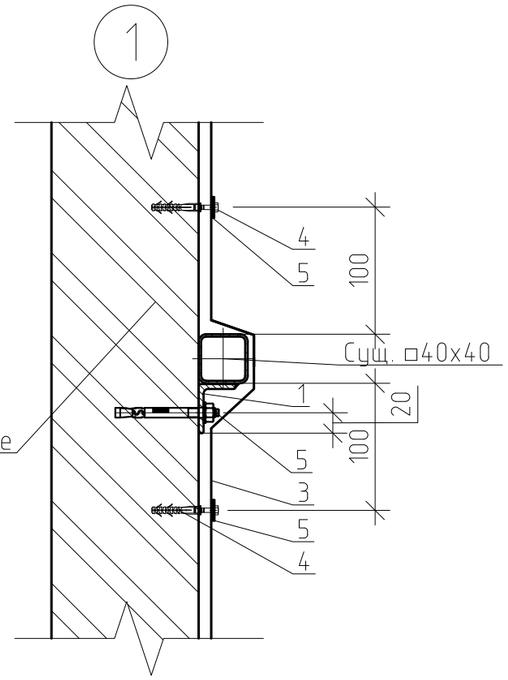

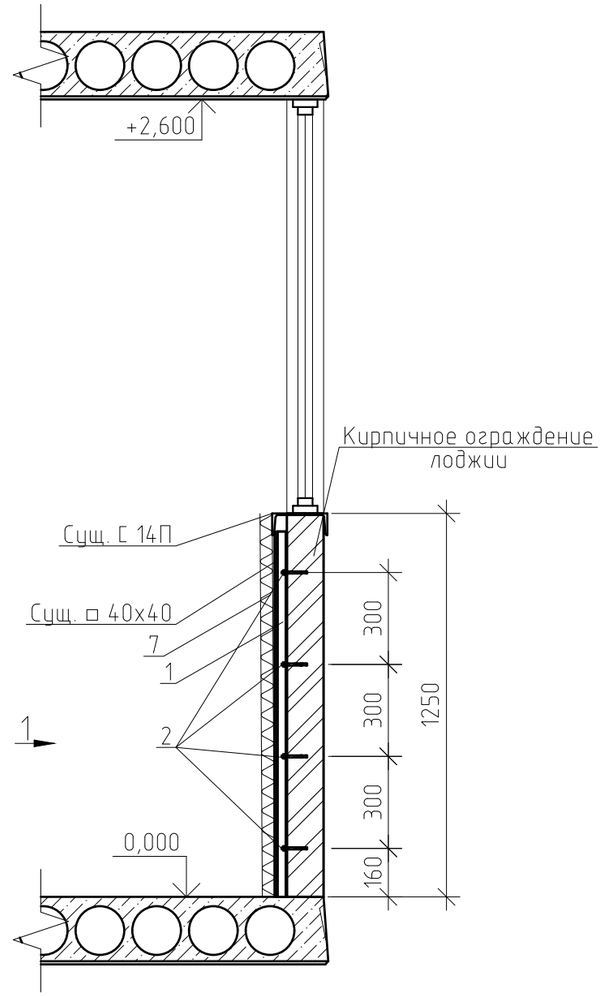

Вид 1

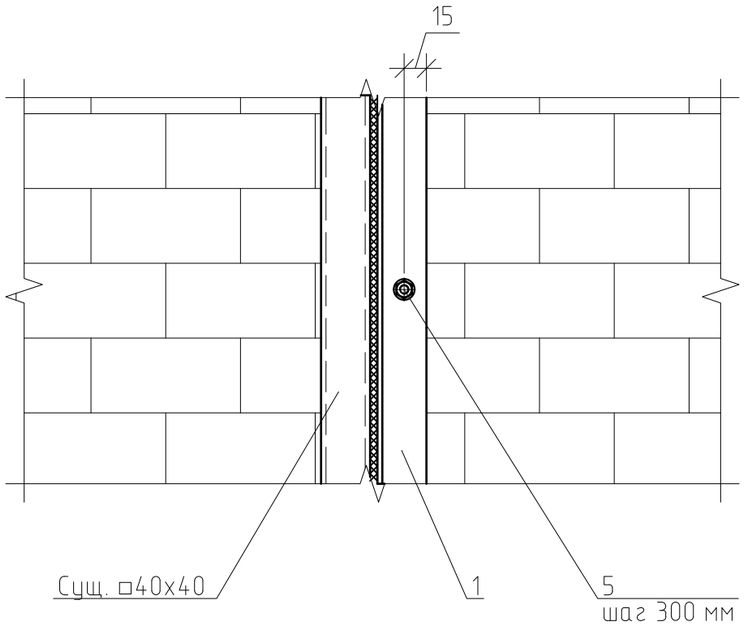

Примечания:
Спецификацию материалов см. лист 20.

Указания к производству работ:
Выполнить крепление сетки рабицы на каждый м^2 не менее 5 шт.

Изм.	Кол. уч.	Лист	№ док.	Подп.	Дата
Разраб.		Борисов Д.В.			
Провер.		Бибиков Д.Р.			
ГИП		Ольховой А.С.			

014230000622000115-КР

Капитальный ремонт отдельных конструктивных элементов здания многоквартирного жилого дома

Самарская обл., г. Жигулевск, проспект Молодежный д.13

Стадия	Лист	Листов
Р	17	

\рхдс;Техническое решение\Р по усилению ограждения лоджии (тип 4), Разрез 1–1, Вид 1, Узел 1.

ООО "НПО СОЮЗ"

Согласовано

Взам. инв. №

Подп. и дата

Инв. № подл.

Копировал

А3

Техническое решение по усилению ограждения лоджии (тип 5)

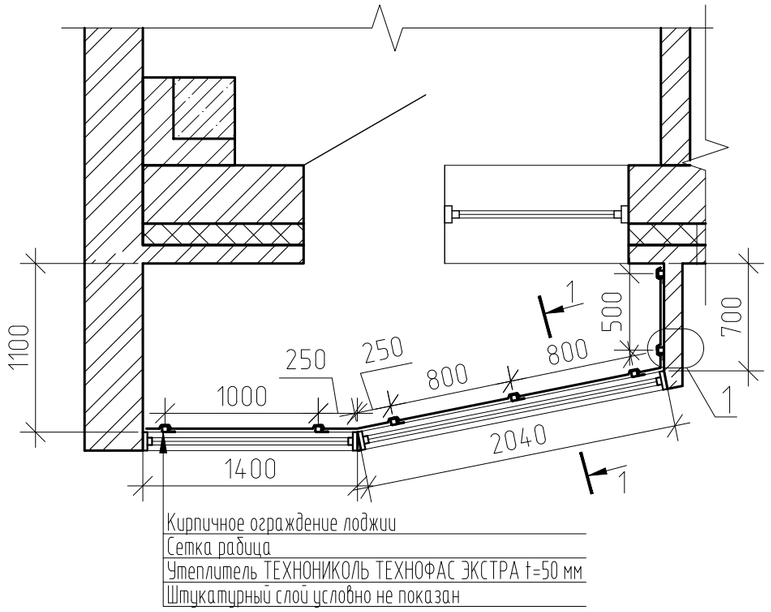

Вид 1

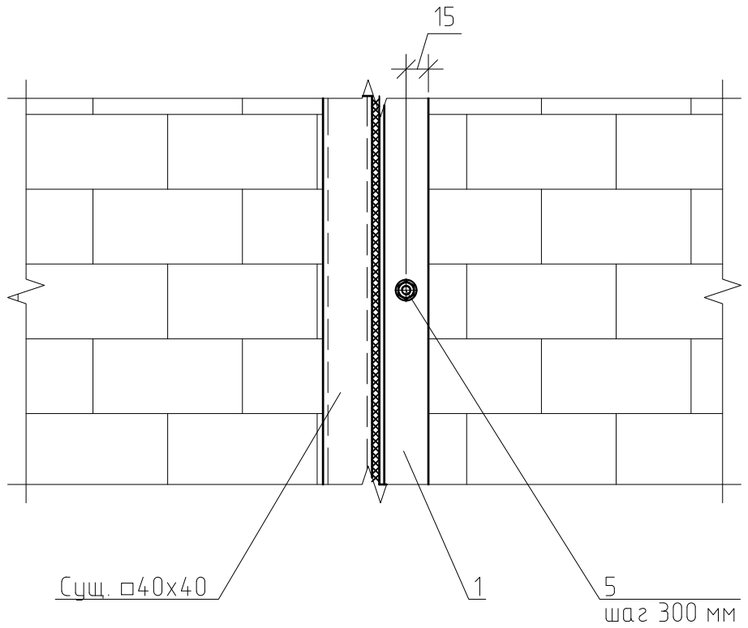

1–1

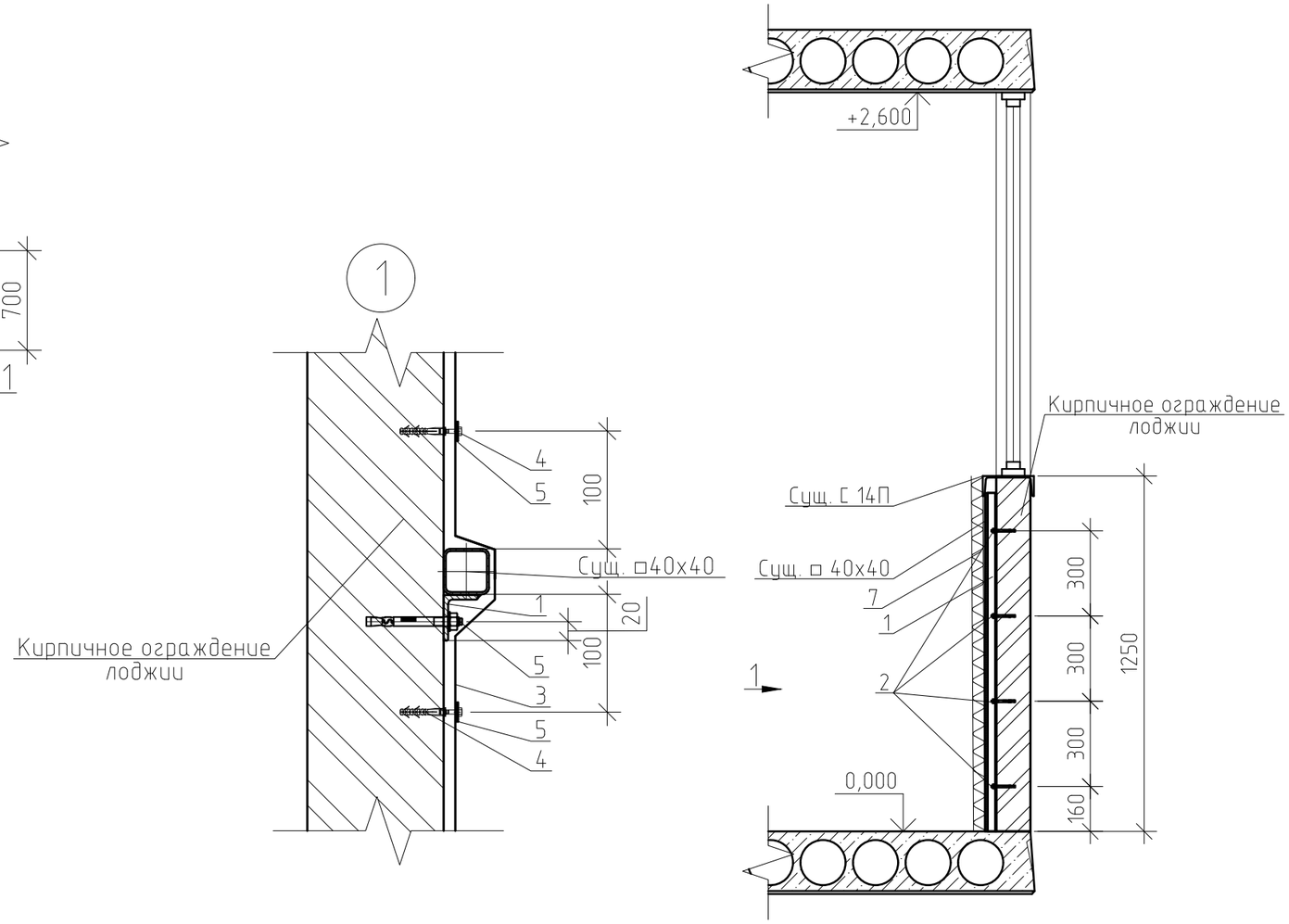

Примечания:
Спецификацию материалов см. лист 20.

Указания к производству работ:
Выполнить крепление сетки рабицы на каждый м^2 не менее 5 шт.

Изм.	Кол. уч.	Лист	№ док.	Подп.	Дата	01423000062200001 15-КР			
						Капитальный ремонт отдельных конструктивных элементов здания многоквартирного жилого дома			
Разраб.		Борисов Д.В.				Самарская обл., г. Жигулевск, проспект Молодежный д.13	Стадия	Лист	Листов
Провер.		Бибиков Д.Р.					Р	18	
ГИП		Ольховой А.С.				\рхдс;Техническое решение\Р по усилению ограждения лоджии (тип 5), Разрез 1-1, Узел 1, Вид 1.	ООО "НПО СОЮЗ"		

Согласовано

Взам. инв. №

Подп. и дата

Инв. № подл.

Копировал

А3

Техническое решение
по усилению ограждения лоджии (тип 6)

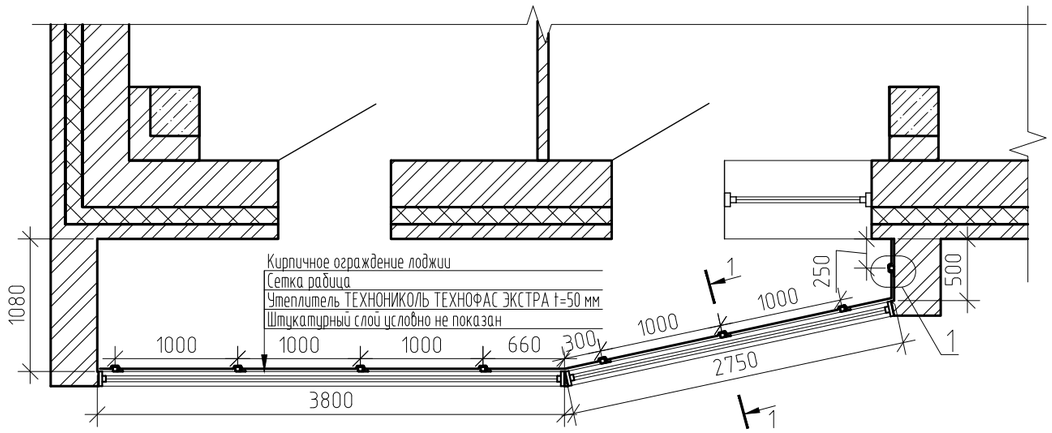

1–1

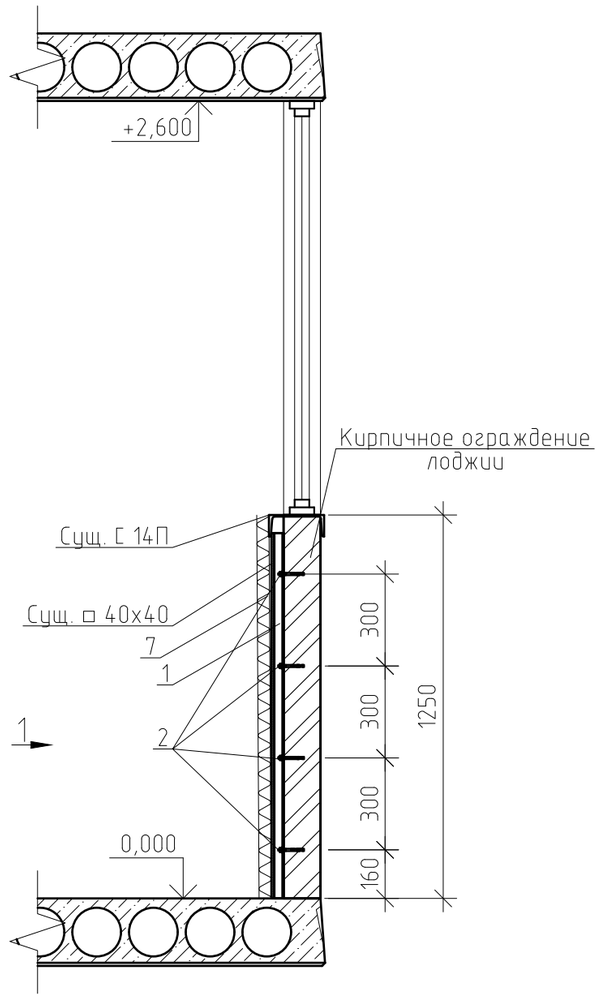

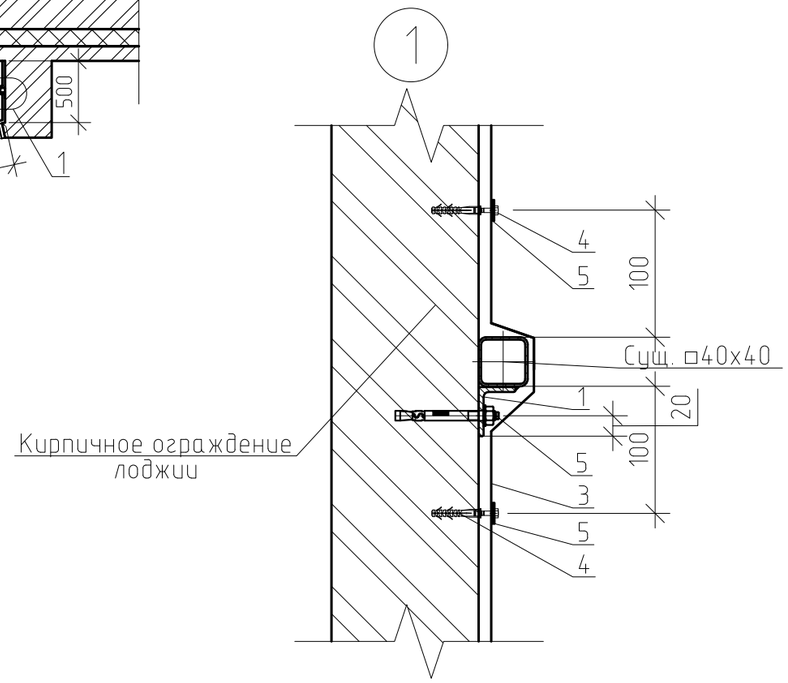

Вид 1

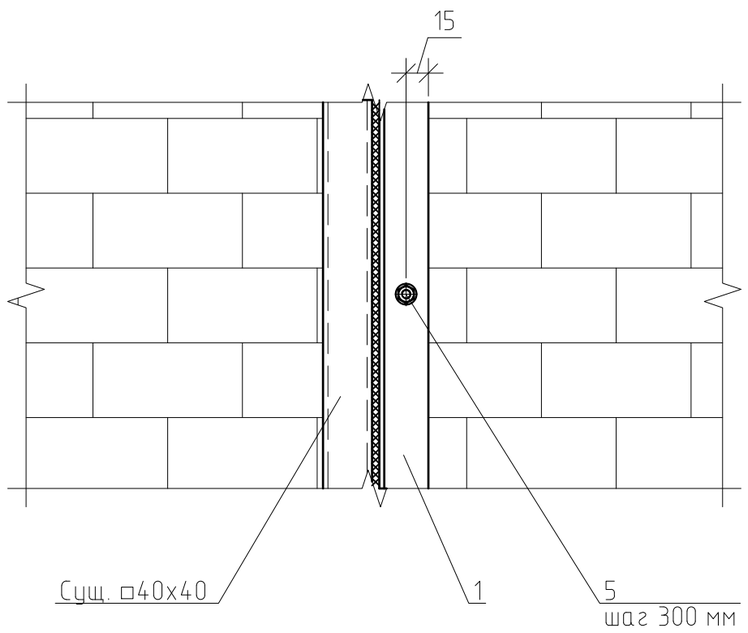

Примечания:
Спецификацию материалов см. лист 20.

Указания к производству работ:
Выполнить крепление сетки рабицы на каждый $м^2$ не менее 5 шт.

						01423000062200001 15-КР			
						Капитальный ремонт отдельных конструктивных элементов здания многоквартирного жилого дома			
Изм.	Кол. уч.	Лист	№ док.	Подп.	Дата				
Разраб.		Борисов Д.В.				Самарская обл., г. Жигулевск, проспект Молодежный д.13	Стадия	Лист	Листов
Провер.		Бибиков Д.Р.					Р	19	
ГИП		Ольховой А.С.							
						Техническое решение по усилению ограждения лоджии (тип 6)., Разрез 1–1, Вид 1, Узел 1.	ООО "НПО СОЮЗ"		

Согласовано

Взам. инв. №

Подп. и дата

Инв. № подл.

Копировал

А3

Спецификация материалов на устройство усиления ограждений лоджий

Поз.	Обозначение	Наименование	Кол.	Масса, ед., кг	Примечание
Лоджия (тип 1)			55		
1	ГОСТ 8510-86	∟40х30х4, l=1200мм, шт.	7	2.26	
2	ГОСТ 28778-90	Анкер-шпилька HILTI HSA M8, l=84,5мм, шт.	28	0,03	
3	ГОСТ 5336-80	Сетка рабица 10х10х1,2 мм (плетеная оцинк.), $м^2$	8	2,2	
4		Шуруп 6х40 с дюбелем, шт.	40		
5	ГОСТ 11371-78	Шайба М6 увелич. (оцинк.), шт.	40	0.001	
6		Грунтовка*, штукатурка, шпатлевка Ветонит V(белая), краска водно-дисперсионная акрилатная ВД-АК-111, $м^2$	9		
7		Утеплитель ТЕХНОНИКОЛЬ ТЕХНОФАС ЭКСТРА t=50 мм	9		
Лоджия (тип 2)			89		
1	ГОСТ 8510-86	∟40х30х4, l=1200мм, шт.	6	2.26	
2	ГОСТ 28778-90	Анкер-шпилька HILTI HSA M8, l=84,5мм, шт.	24	0,03	
3	ГОСТ 5336-80	Сетка рабица 10х10х1,2 мм (плетеная оцинк.), $м^2$	8	2,2	
4		Шуруп 6х40 с дюбелем, шт.	40		
5	ГОСТ 11371-78	Шайба М6 увелич. (оцинк.), шт.	40	0.001	
6		Грунтовка*, штукатурка, шпатлевка Ветонит V(белая), краска водно-дисперсионная акрилатная ВД-АК-111, $м^2$	9		
7		Утеплитель ТЕХНОНИКОЛЬ ТЕХНОФАС ЭКСТРА t=50 мм, $м^2$	9		
Лоджия (тип 3)			28		
1	ГОСТ 8510-86	∟40х30х4, l=1200мм, шт.	3	2.26	
2	ГОСТ 28778-90	Анкер-шпилька HILTI HSA M8, l=84,5мм, шт.	12	0,03	
3	ГОСТ 5336-80	Сетка рабица 10х10х1,2 мм (плетеная оцинк.), $м^2$	4	2,2	
4		Шуруп 6х40 с дюбелем, шт.	20		
5	ГОСТ 11371-78	Шайба М6 увелич. (оцинк.), шт.	20	0.001	
6		Грунтовка*, штукатурка, шпатлевка Ветонит V(белая), краска водно-дисперсионная акрилатная ВД-АК-111, $м^2$	5		
7		Утеплитель ТЕХНОНИКОЛЬ ТЕХНОФАС ЭКСТРА t=50 мм, $м^2$	5		

Примечания:

1. Все металлические элементы в целях защиты от коррозии обработать грунтовкой ГФ-021 за два раза;
2. Общая площадь обрабатываемой поверхности элементов-5,4 $м^2$;
3. Выполнить заделку отверстий строповочных деталей плит лоджий раствором ЦПС М150, общий объем 1,3 $м^3$;
4. Крепление утеплителя выполнять дюбелем (Tech-KREP IZL-T 10х200 мм) 6 шт. на $м^2$;
5*-.при отделочных работах используется грунтовка укрепляющая, глубокого проникновения, быстросохнущая, паропроницаемая.

Продолжение таблицы

Лоджия (тип 4)			69		
1	ГОСТ 8510-86	∟40х30х4, l=1200мм, шт.	6	2.26	
2	ГОСТ 28778-90	Анкер-шпилька HILTI HSA M8, l=84,5мм, шт.	24	0,03	
3	ГОСТ 5336-80	Сетка рабица 10х10х1,2 мм (плетеная оцинк.), $м^2$	8	2,2	
4		Шуруп 6х40 с дюбелем, шт.	40		
5	ГОСТ 11371-78	Шайба М6 увелич. (оцинк.), шт.	40	0.001	
6		Грунтовка*, штукатурка, шпатлевка Ветонит V(белая), краска водно-дисперсионная акрилатная ВД-АК-111, $м^2$	9		
7		Утеплитель ТЕХНОНИКОЛЬ ТЕХНОФАС ЭКСТРА t=50 мм, $м^2$	9		
Лоджия (тип 5)			55		
1	ГОСТ 8510-86	∟40х30х4, l=1200мм, шт.	7	2.26	
2	ГОСТ 28778-90	Анкер-шпилька HILTI HSA M8, l=84,5мм, шт.	28	0,03	
3	ГОСТ 5336-80	Сетка рабица 10х10х1,2 мм (плетеная оцинк.), $м^2$	5,5	2,2	
4		Шуруп 6х40 с дюбелем, шт.	28		
5	ГОСТ 11371-78	Шайба М6 увелич. (оцинк.), шт.	28	0.001	
6		Грунтовка*, штукатурка, шпатлевка Ветонит V(белая), краска водно-дисперсионная акрилатная ВД-АК-111, $м^2$	6		
7		Утеплитель ТЕХНОНИКОЛЬ ТЕХНОФАС ЭКСТРА t=50 мм, $м^2$	6		
Лоджия (тип 6)			28		
1	ГОСТ 8510-86	∟40х30х4, l=1200мм, шт.	8	2.26	
2	ГОСТ 28778-90	Анкер-шпилька HILTI HSA M8, l=84,5мм, шт.	32	0,03	
3	ГОСТ 5336-80	Сетка рабица 10х10х1,2 мм (плетеная оцинк.), $м^2$	9	2,2	
4		Шуруп 6х40 с дюбелем, шт.	45		
5	ГОСТ 11371-78	Шайба М6 увелич. (оцинк.), шт.	45	0.001	
6		Грунтовка*, штукатурка, шпатлевка Ветонит V(белая), краска водно-дисперсионная акрилатная ВД-АК-111, $м^2$	10		
7		Утеплитель ТЕХНОНИКОЛЬ ТЕХНОФАС ЭКСТРА t=50 мм, $м^2$	10		

Согласовано

Взам. инв. №

Подп. и дата

Инв. № подл.

Изм.	Кол. уч.	Лист	№ док.	Подп.	Дата
Разраб.		Борисов Д.В.			
Провер.		Бибиков Д.Р.			
ГИП		Ольховой А.С.			

0142300006220000115-КР

Капитальный ремонт отдельных конструктивных элементов здания многоквартирного жилого дома

Самарская обл., г. Жигулевск, проспект Молодежный д.13

Стадия	Лист	Листов
Р	20	

Спецификация материалов на устройство усиления ограждений лоджий

ООО "НПО СОЮЗ"

Копировал

А3

Техническое решение
по усилению связей Ж/Б каркаса с наружными стенами

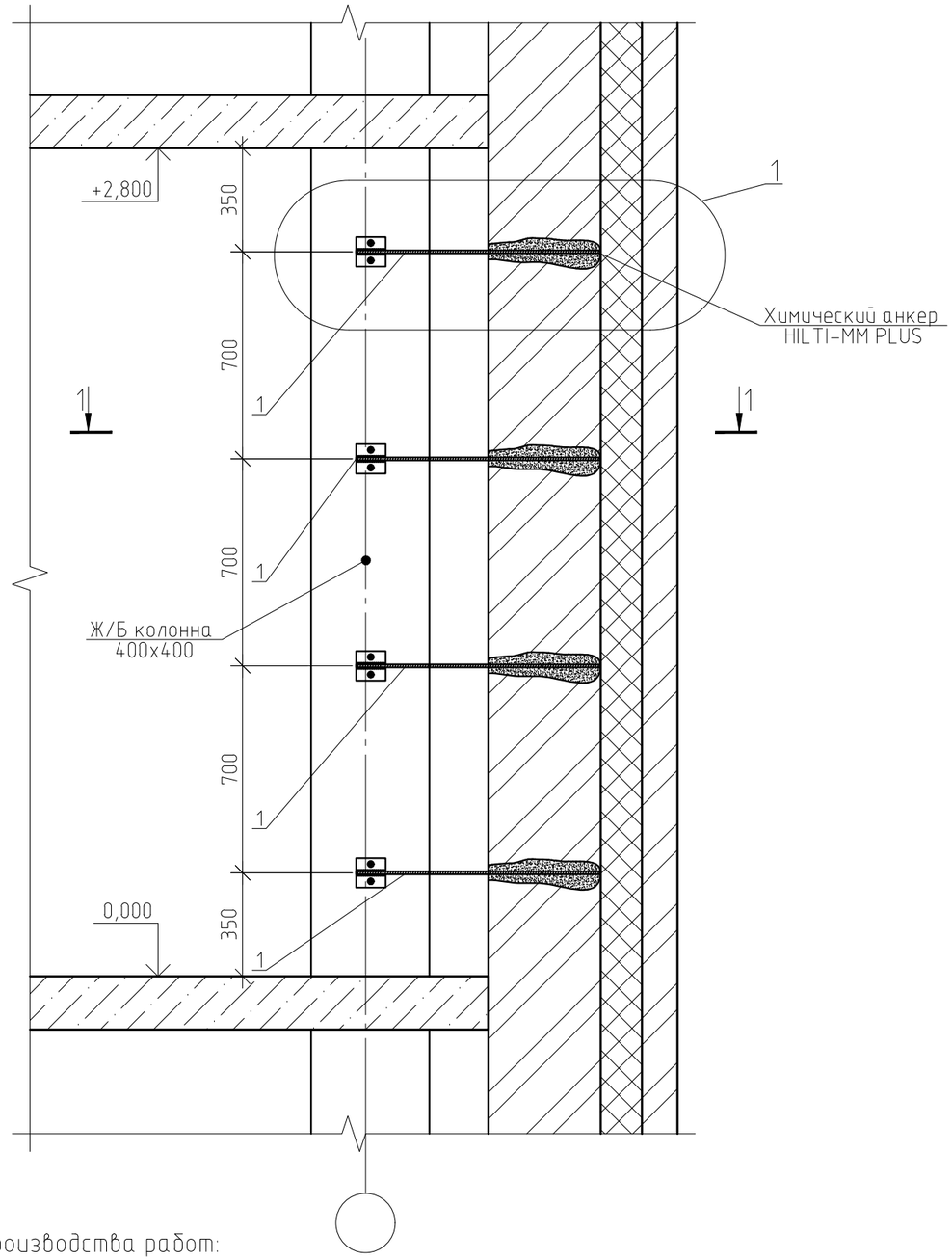

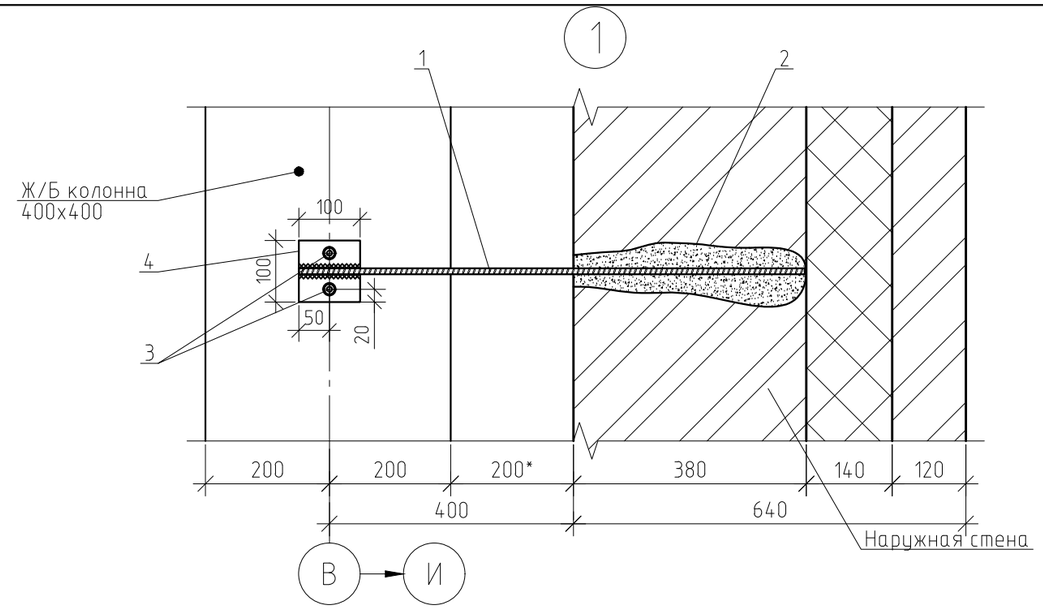

1–1

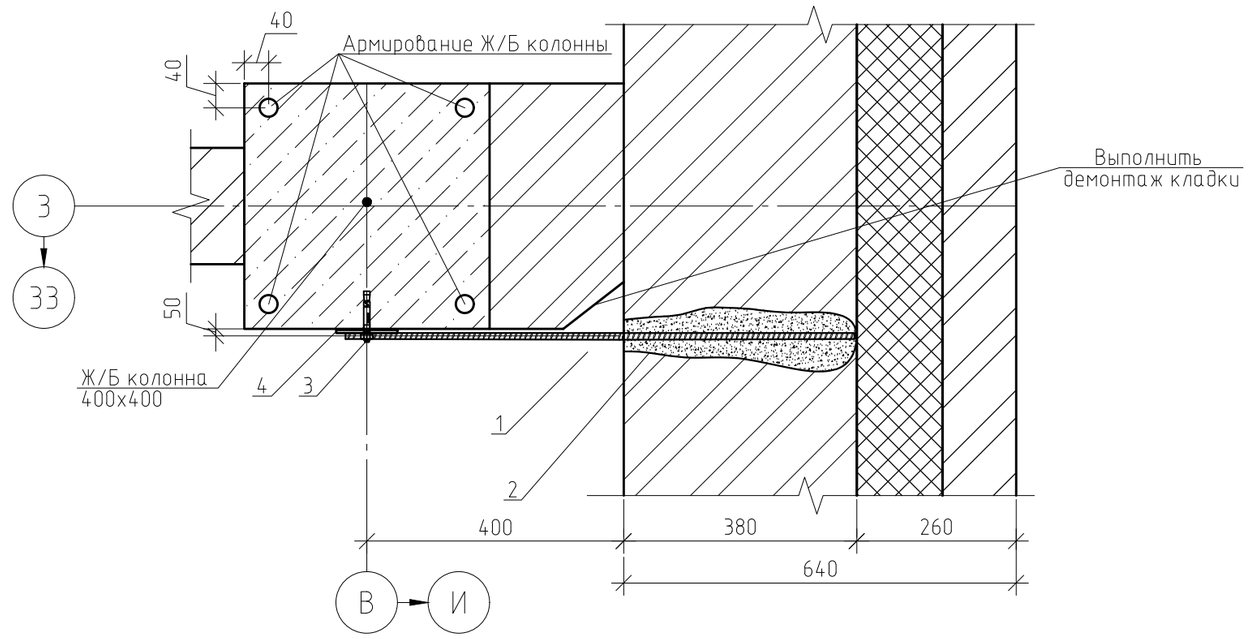

Примечания:
Спецификацию материалов см. лист 22.
*–уточнить по месту.

Порядок производства работ:

1. Выполнить анкеровку металлических пластин в ж/б колонну на анкера.
2. Высверлить отверстие в кирпичной стене под анкеровку арматуры на всю толщину стены ⌀20.
3. Продуть отверстие и заполнить его химическим анкером Hilti.
4. Выполнить анкеровку арматуры в толщу стены, другой конец арматуры приварить к проектируемой закладной детали колонны.
5. После выполнения работ выполнить восстановление внутренней отделки – оштукатурить, ошпаклевать участки усиления. Все металлические элементы усиления огрунтовать и покрыть лакокрасочным покрытием.

Изм.	Кол. уч.	Лист	№ док.	Подп.	Дата
Разраб.		Борисов Д.В.			
Провер.		Бибиков Д.Р.			
ГИП		Ольховой А.С.			

014230000622000115-КР

Капитальный ремонт отдельных конструктивных элементов здания многоквартирного жилого дома

Самарская обл., г. Жигулевск, проспект Молодежный д.13

Стадия	Лист	Листов
Р	21	

\рхас;Техническое решение\Р по усилению связей Ж/Б каркаса с наружными стенами, Разрез 1–1, Узел 1,

ООО "НПО СОЮЗ"

Согласовано

Взам. инв. №

Подп. и дата

Инв. № подл.

Копировал

А3

Спецификация материалов на устройство усиления связи Ж/Б каркаса с наружными стенами

Поз.	Обозначение	Наименование	Кол.	Масса, ед., кг	Приме-чание
Участок усиления (место)			473		
1	ГОСТ 5781-82	Арматура А400 ⌀10, м.п.	3,4	0,62	2,2
2		Химический анкер HILTI-MM-PLUS, шт.	1		Объем: 0,5 мл.
3		Анкер-шпилька HSA M10x83, шт.	8	0,06	
4	ГОСТ 19903-2015	Пластина -100x100x6 мм, шт.	4	0,32	
	Восстановление отделочного слоя: штукатурка, шпаклевка Ветонит V(белая), $м^2$		3		

Согласовано

Взам. инв. №

Подп. и дата

Инв. № подл.

Указания к производству работ:

Все металлические элементы в целях защиты от коррозии окрасить эмалью ПФ115 в 2 слоя , по слою грунтовки ГФ-021.

Общая площадь обрабатываемой поверхности элементов-23 $м^2$.

Изм.	Кол. уч.	Лист	№ док.	Подп.	Дата
Разраб.		Борисов Д.В.			
Провер.		Бибиков Д.Р.			
ГИП		Ольховой А.С.			

014230000622000011 5-КР

Капитальный ремонт отдельных конструктивных элементов здания многоквартирного жилого дома

Самарская обл., г. Жигулевск, проспект Молодежный д.13

Стадия	Лист	Листов
Р	22	

Спецификация материалов на устройство усиления связи Ж/Б каркаса с наружными стенами

ООО "НПО СОЮЗ"

Копировал

А3

Схема благоустройства здания

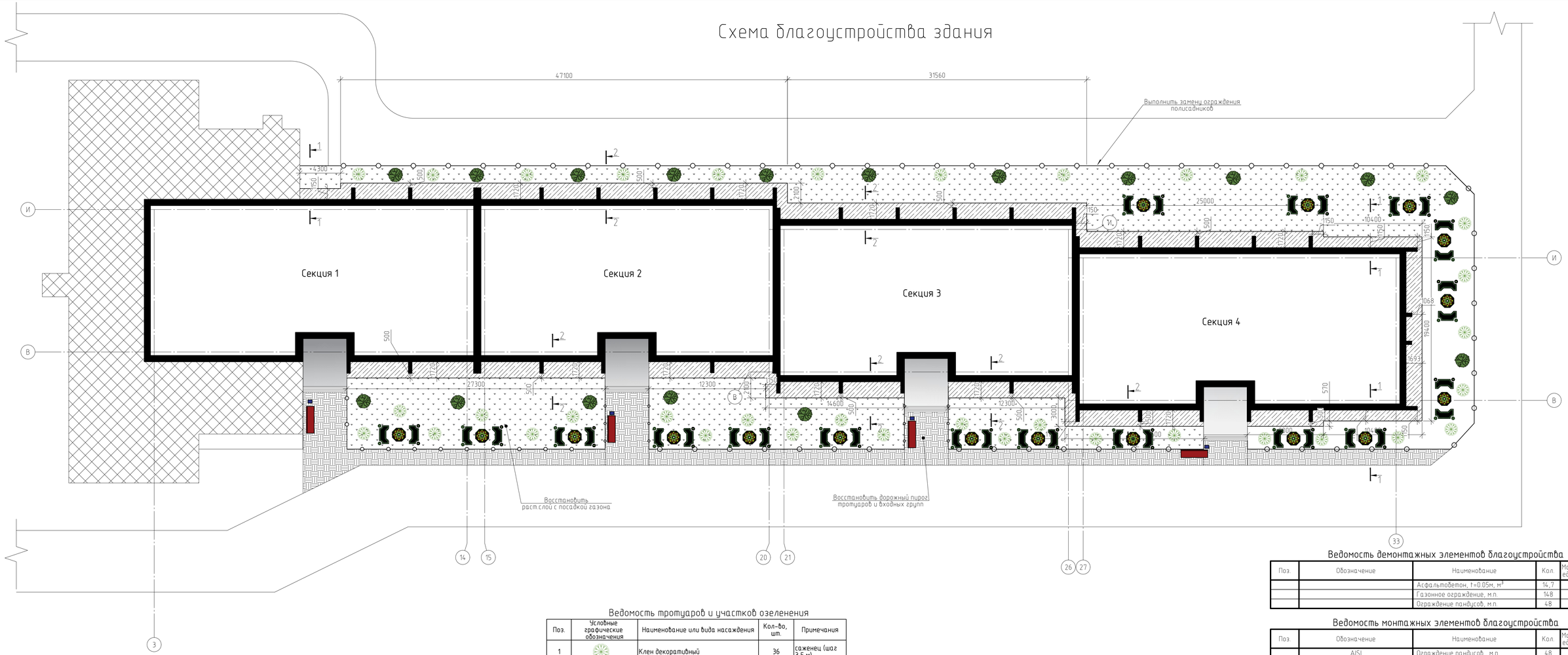

Ведомость демонтажных элементов благоустройства

Поз.	Обозначение	Наименование	Кол.	Масса, ед., кг	Примечание
		Асфальтобетон, t=0.05м, $м^3$	14,7		
		Газонное ограждение, м.п.	148		
		Ограждение пандусов, м.п.	48		

Ведомость монтажных элементов благоустройства

Поз.	Обозначение	Наименование	Кол.	Масса, ед., кг	Примечание
	AISI	Ограждение пандусов , м.п.	48		
	AISI	Ограждение входной группы, м.п.	16		

Ведомость тротуаров и участков озеленения

Поз.	Условные графические обозначения	Наименование или вида насаждения	Кол-во, шт.	Примечания
1		Клен декоративный	36	саженец (шаг 3,5 м)
2		Ясень обыкновенный	17	саженец (шаг 5 м) с комом 1,2х1,2х1
3		Озеленение: Газон из травосмеси CL01	1157,9	газонная трава, $м^2$
5		Замена асфальтового покрытия: Тротуар, входная группа с бордюром из бортового камня БР 100.20.8 длиной 131 м.п.	293,2	
7		Цветник	33,7	из многолетников, $м^2$
8		Газонное ограждение , м.п.	284	

ВЕДОМОСТЬ МАЛЫХ АРХИТЕКТУРНЫХ ФОРМ И ПЕРЕНОСНЫХ ИЗДЕЛИЙ

Поз.	Условные графические обозначения	Обозначение	Наименование	Кол-во, шт	Примечания
1			Урна	4	
2			Лавочка дпс	4	

Условные обозначения

газонное ограждение (284 м.п.)

Изм.	Кол. уч.	Лист	№ док.	Подп.	Дата
Разраб.		Борисов Д.В.			
Провер.		Бибиков Д.Р.			
ГИП		Ольховой А.С.			

014230000622000011 5-КР

Капитальный ремонт отдельных конструктивных элементов здания многоквартирного жилого дома

Самарская обл., г. Жигулевск, проспект Молодежный д.13

Стадия	Лист	Листов
Р	23	

Схема благоустройства здания, Ведомость демонтажных элементов благоустройства

ООО "НПО СОЮЗ"

Согласовано

Взам. инв. №

Подп. и дата

Инв. № подл.

Копировал

А3х3

1–1(23)

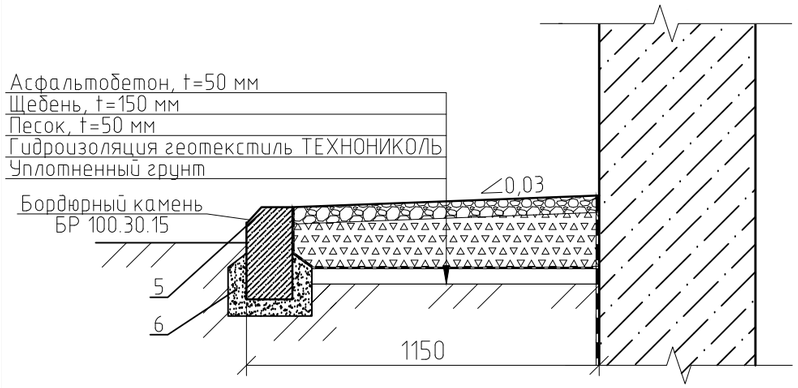

Спецификация материалов на устройство отмостки

Поз.	Обозначение	Наименование	Кол.	Масса, ед., кг	Приме-чание
		Отмостка, $м^2$	382.5		
1		Асфальтобетон t=50 мм, $м^3$	19.13		
2		Щебень t=150 мм, $м^3$	57.4		
3		Песок t=50 мм, $м^3$	19.13		
4		Геотекстиль ТЕХНОНИКОЛЬ, $м^2$	382,5		
5		Бордюрный камень БР 100.30.15, п.м.	250		
6		Бетон марки В12.5, $м^3$	7,5		

2–2(23)

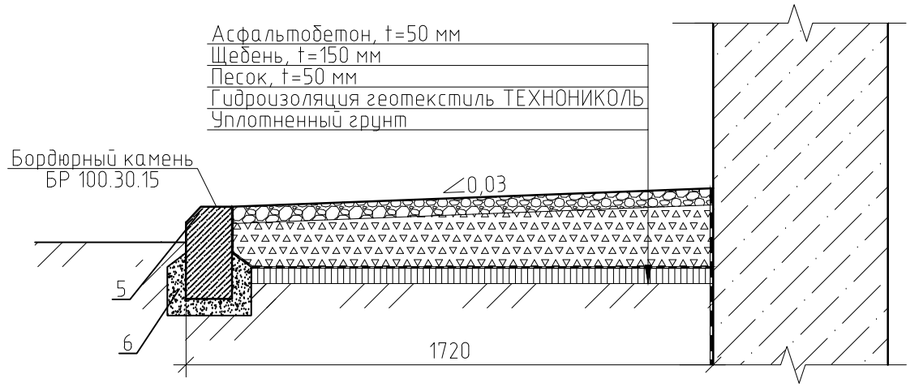

Узел устройства дорожного пирога тротуара и входных групп тип 1

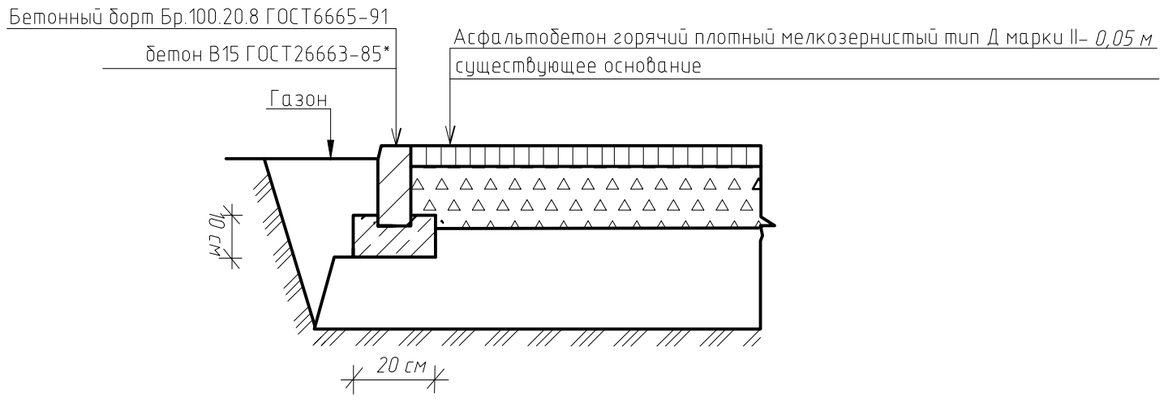

Примечания:
Перед производством работ выполнить демонтаж существующей бетонной отмостки.;
Замену дорожного пирога тротуаров, выполнить без замены бордюрного камня

Изм.	Кол. уч.	Лист	№ док.	Подп.	Дата
Разраб.		Борисов Д.В.			
Провер.		Бибиков Д.Р.			
ГИП		Ольховой А.С.			

0142300006220000115-КР

Капитальный ремонт отдельных конструктивных элементов здания многоквартирного жилого дома

Самарская обл., г. Жигулевск, проспект Молодежный д.13

Стадия	Лист	Листов
Р	24	

Разрез 1–1, 2–2, Спецификация, Ведомость тротуаров и участков озеленения, Узел устройства дорожного пирога тротуара и входных групп, Ведомость архитектурных форм и переносных изделий , Ведомость элементов озеленения

ООО "НПО СОЮЗ"

Согласовано

Взам. инв. №

Подп. и дата

Инв. № подл.

Копировал

А3

Техническое решение по устройству гидроизоляции фундамента

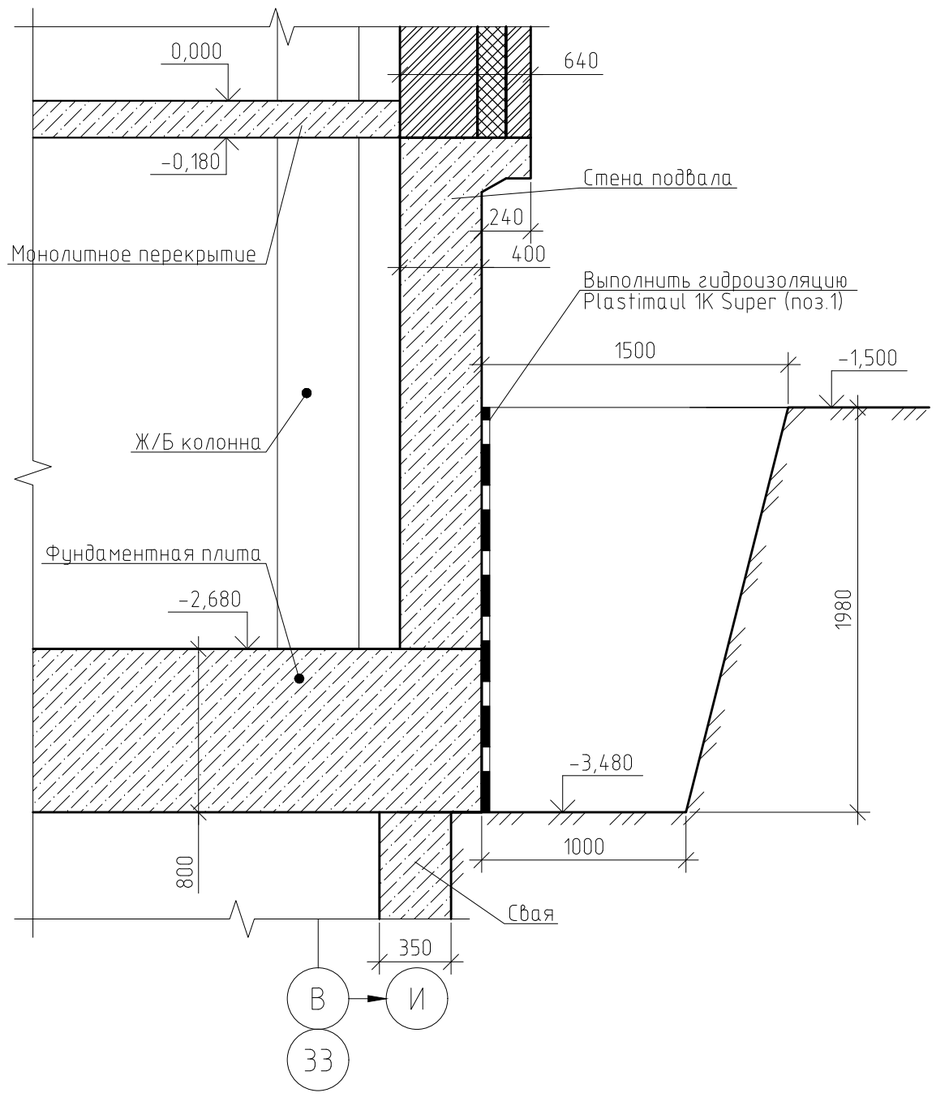

Ведомость производимых работ на устройство гидроизоляции фундаментов

Поз.	Наименование	Кол.	Масса ед., кг
	Демонтаж существующей отмостки здания		
	Снятие бетонного слоя, t=70 мм, $м^3$	26,8	
	Разработка слоя ПГС, t=100 мм, $м^3$	38,3	
	Разработка траншеи, $м^3$	625	
	Очистка стен фундаментов от грунта, $м^2$	635,6	
	Обратная засыпка		
	Обратная засыпка грунта, $м^3$	625	
	Уплотнение грунта, $м^2$	382,5	

Спецификация материалов на устройство гдроизоляции фундамента

Поз.	Обозначение	Наименование	Кол.	Масса, ед., кг	Приме-чание
1		Plastimul 1K Super, $м^2$	635.6		Расход: 0,8кг/$м^2$
2		Plastimul Primer, $м^2$	635.6		Расход: 0,3кг/$м^2$

Порядок производства работ:

1. Выполнить разработку грунта для устройства гидроизоляции стен подвала;
2. Зачистить стены подвала от остатков грунта и пыли;
3. Перед нанесением гидроизоляции выполнить обработку стен подвала битумной грунтовкой Plastimul Primer;
4. Выполнить гидроизоляцию Plastimul 1K Super;
5. Выполнить обратную засыпку с послойным уплотнением.

Согласовано

Взам. инв. №

Подп. и дата

Инв. № подл.

Изм.	Кол. уч.	Лист	№ док.	Подп.	Дата
Разраб.		Борисов Д.В.			
Провер.		Бибиков Д.Р.			
ГИП		Ольховой А.С.			

014230000622000011 5-КР

Капитальный ремонт отдельных конструктивных элементов здания многоквартирного жилого дома

Самарская обл., г. Жигулевск, проспект Молодежный д.13

Стадия	Лист	Листов
Р	25	

Техническое решение по устройству гидроизоляции фундамента, Спецификация, Ведомость работ

ООО "НПО СОЮЗ"

Копировал

А3

Техническое решение по заделке шва между наружной стеной и монолитной плитой перекрытия ж/б каркаса

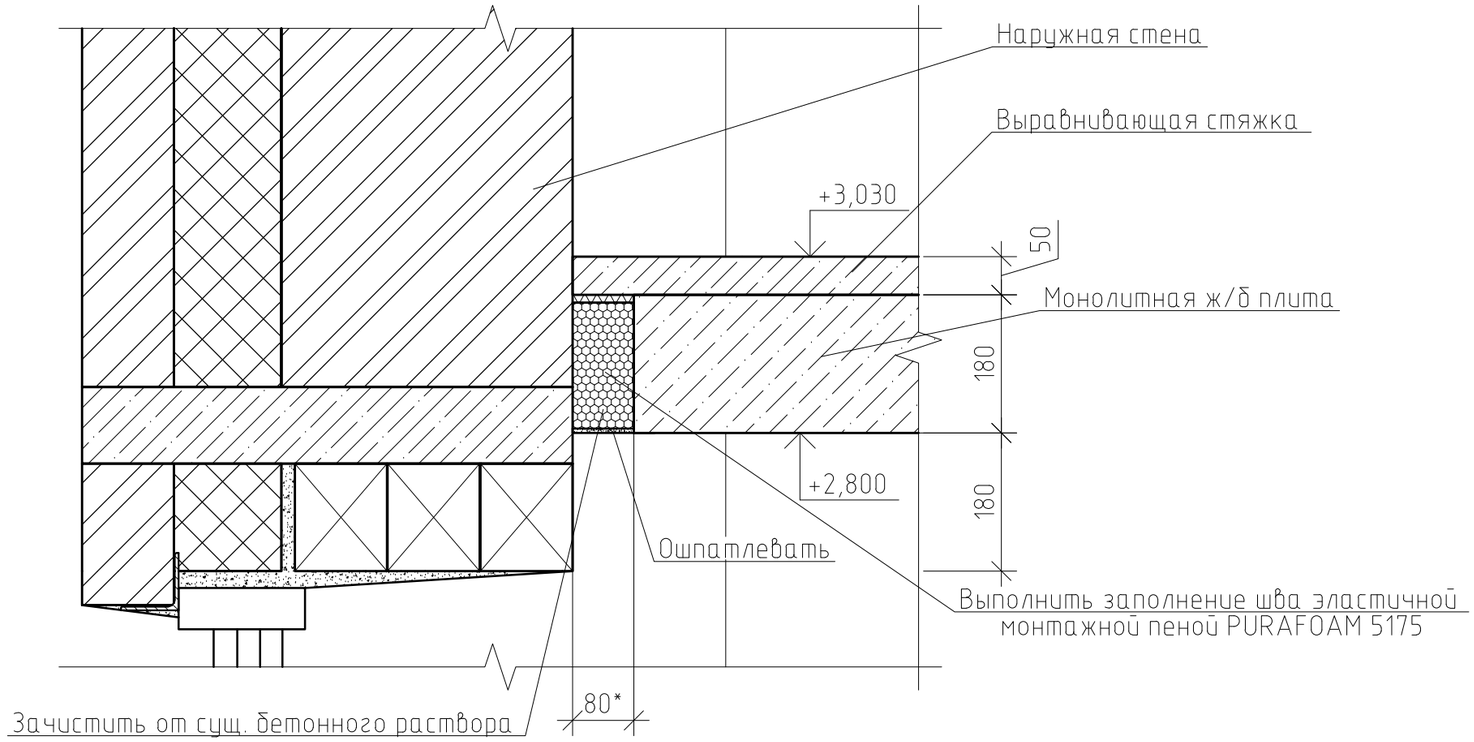

Спецификация материалов

Поз.	Обозначение	Наименование	Кол.	Масса, ед., кг	Примечание
1		Монтажная пена PURAFOAM 5175, шт.	953	750 мл.	Выход пены: 32 л. с 1бал.
2		Шпатлевка Progilux, $м^2$	180		Расход: 1,4 кг/$м^2$

Порядок производства работ:

1. Выполнить очистку шва от бетонного заполнения в местах образования трещин по шву;
2. Выполнить заполнение шва эластичной монтажной пеной PURAFOAM 5175;
3. Ошпатлевать шов, используя шпатлевки по монтажной пене Prfilux.

Примечания:

Техническое решение принимается на все здание, суммарная длина шва составляет 2115 м.п.

*-размер шва уточнить по месту, допускается отклонение ±20 мм.

Изм.	Кол. уч.	Лист	№ док.	Подп.	Дата
Разраб.		Борисов Д.В.			
Провер.		Бибиков Д.Р.			
ГИП		Ольховой А.С.			

014230000622000115-КР

Капитальный ремонт отдельных конструктивных элементов здания многоквартирного жилого дома

Самарская обл., г. Жигулевск, проспект Молодежный д.13

Стадия	Лист	Листов
Р	26	

\рхдс;Техническое решение по заделки деформации шва между наружной стеной и плитой перекрытия

ООО "НПО СОЮЗ"

Согласовано

Взам. инв. №

Подп. и дата

Инв. № подл.

Копировал

А3

Техническое решение по заделки швов между плитой перекрытия и перегородкой

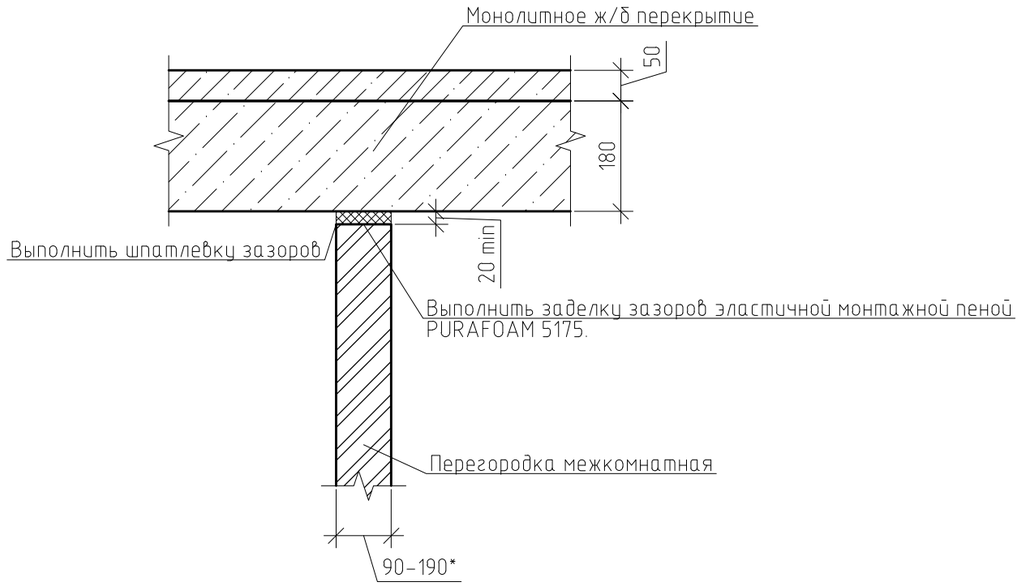

Спецификация материалов

Поз.	Обозначение	Наименование	Кол.	Масса, ед., кг	Приме-чание
1		Монтажная пена PURAFOAM 5175, шт.	287	750 мл	Выход пены: 32 л. с 1бал.
2		Шпатлевка Progilux, $м^2$	120		Расход: 1,4 кг/$м^2$

Порядок производства работ:

1. Расшить образовавшиеся швы между перегородками и плитой перекрытия и зачистить.
2. Заполнить швы эластичной монтажной пеной PURAFOAM 5175. Размер шва уточнить по месту.
3. Зашпатлевать швы шпатлевкой Profilux.

Примечания:

Техническое решение принимается на все здание, суммарная длина шва составляет 2420 м.п.;

*-размер шва уточнить по месту, допускается отклонение ±20 мм.

Изм.	Кол. уч.	Лист	№ док.	Подп.	Дата
Разраб.		Борисов Д.В.			
Провер.		Бибиков Д.Р.			
ГИП		Ольховой А.С.			

014230000622000011 5-КР

Капитальный ремонт отдельных конструктивных элементов здания многоквартирного жилого дома

Самарская обл., г. Жигулевск, проспект Молодежный д.13

Стадия	Лист	Листов
Р	27	

\рхдс;Техническое решение по заделки зазаоров между плитой перекрытия и перегородкой

ООО "НПО СОЮЗ"

Согласовано

Взам. инв. №

Подп. и дата

Инв. № подл.

Копировал

А3

Техническое решение по ремонту шва между лифтовой шахтой и стеной лестничной клетки

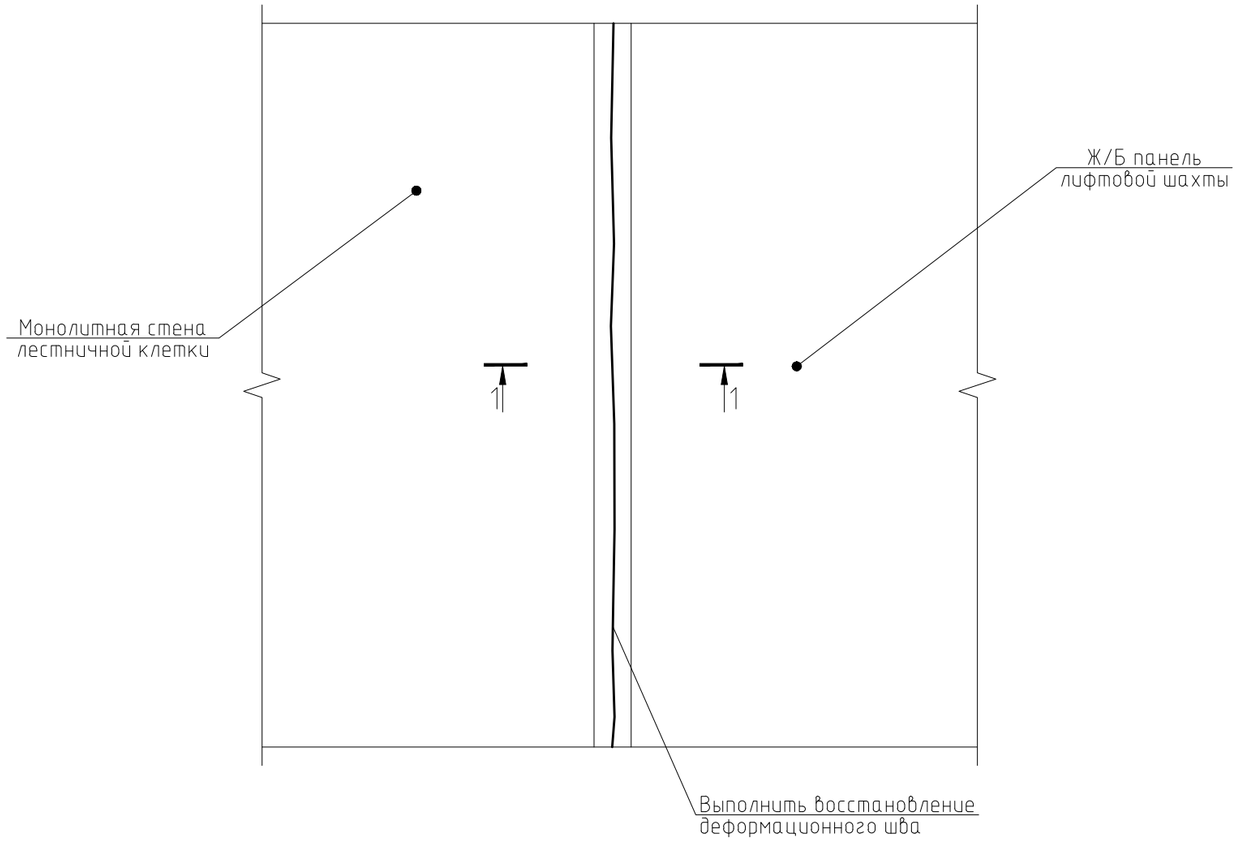

1–1

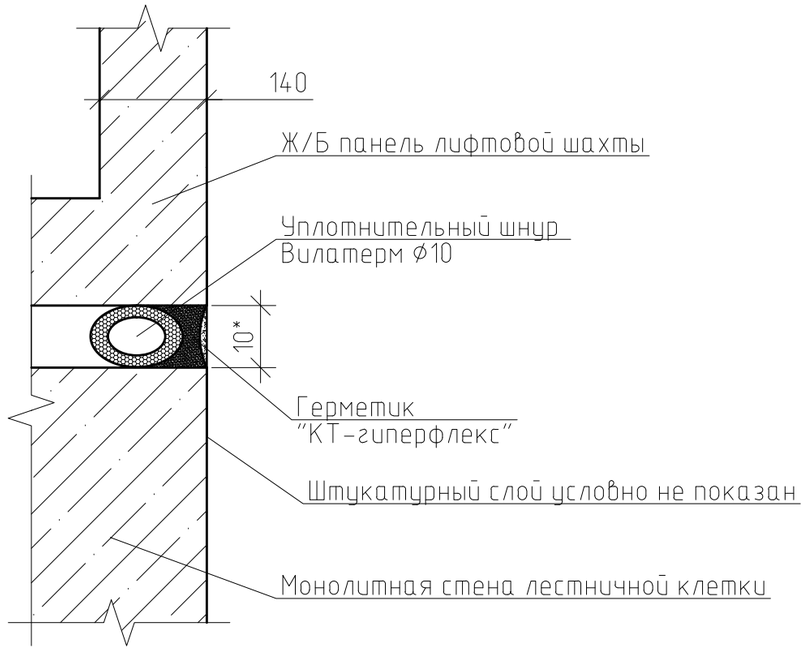

Спецификация материалов

Поз.	Обозначение	Наименование	Кол.	Масса, ед., кг	Приме-чание
1		Уплотнительный шнур "Вилатерм"⌀10 мм, м.п.	110		
2		Герметик "КТ-Гиперфлекс", шт.	19	600 мл.	
3		Грунтовка, шпатлевка финишная, фактурная краска для стен Finncolor KM-0 Texture Interior, $м^2$	1350		

Порядок производства работ:

1. Перед выполнением расшить шов и зачистить.
2. Выполнить монтаж уплотнительного шнура Вилатерм ⌀10 мм и загерметизировать шов герметиком "КТ-гиперфлекс".
3. После выполнения работ по восстановлению шва выполнить восстановление отделки лестничной клетки – предварительно огрунтовать и ошпатлевать стены финишной шпатлевкой, перед нанесением фактурной краски Finncolor KM-0.

Примечания:

Техническое решение принимается на все здание, суммарная длина шва составляет 110 м.п.

*–размер шва уточнить по месту, допускается отклонение ±5 мм

Согласовано

Взам. инв. №

Подп. и дата

Инв. № подл.

Изм.	Кол. уч.	Лист	№ док.	Подп.	Дата
Разраб.		Борисов Д.В.			
Провер.		Бибиков Д.Р.			
ГИП		Ольховой А.С.			

014230000622000115-КР

Капитальный ремонт отдельных конструктивных элементов здания многоквартирного жилого дома

Самарская обл., г. Жигулевск, проспект Молодежный д.13

Стадия	Лист	Листов
Р	28	

\рхдс;Техническое решение по ремонту деформационных швов между лифтовой шахтой и стеной лестничной клетки, Разрез 1-1

ООО "НПО СОЮЗ"

Копировал

А3

Техническое решение по ремонту откосов оконных блоков

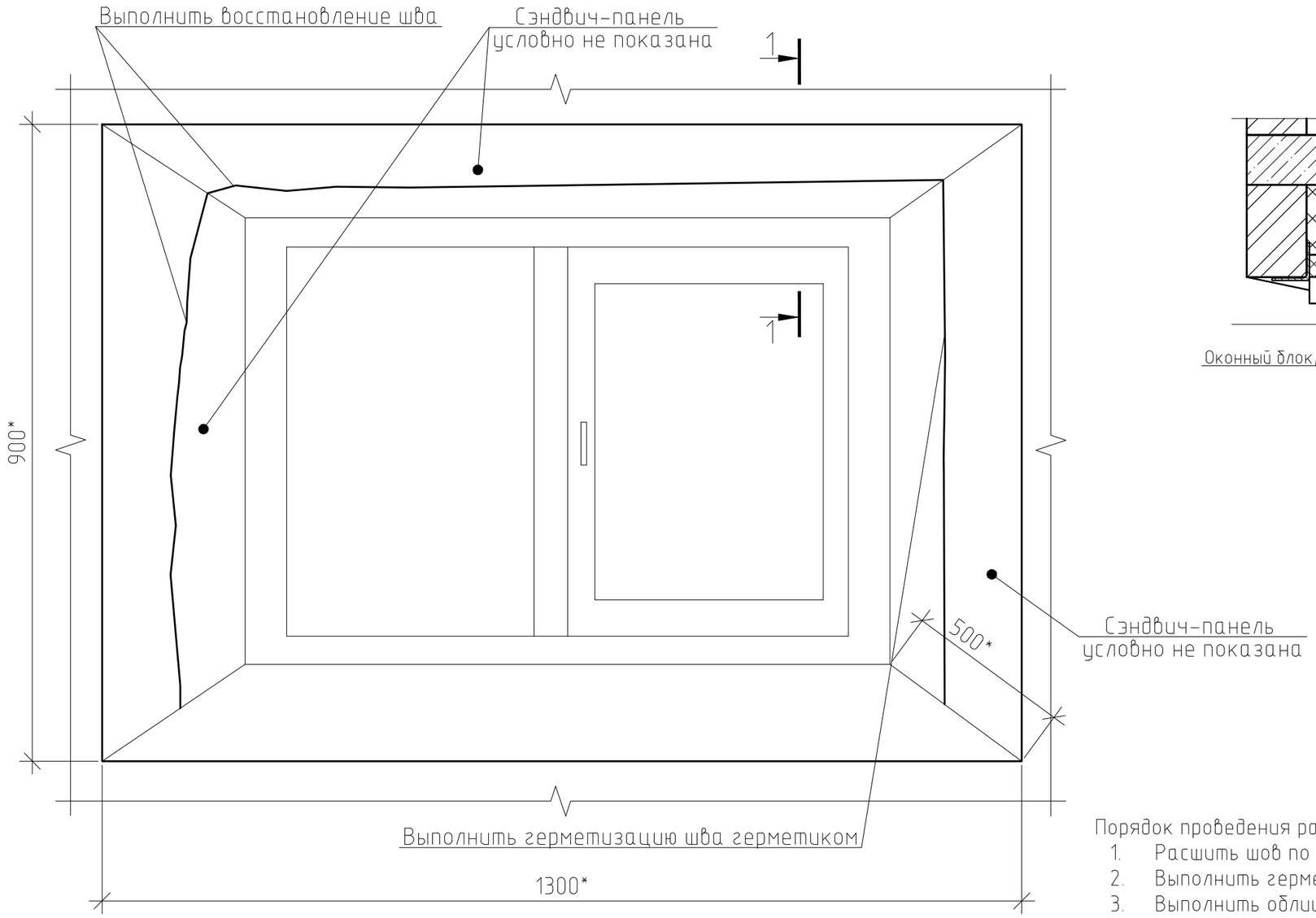

1–1

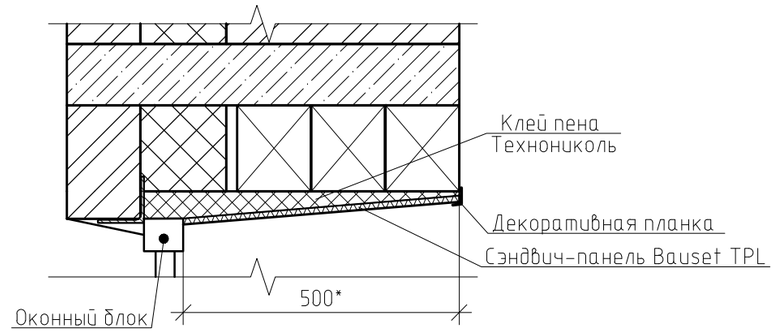

Порядок проведения работ:

1. Расшить шов по всему периметру окна и зачистить его.
2. Выполнить герметизацию швов герметиком "КТ-гиперфлекс".
3. Выполнить облицовку оконных откосов сэндвич-панелями Bauset TPL по всему периметру, предварительно зачистив откосы от существующего штукатурного слоя, площадь зачитски одного оконного блока 2,5 м^2.

Примечания:

*-длинна шва 3 м. п. уточнить по месту.

Спецификация материалов

Поз.	Обозначение	Наименование	Кол.	Масса, ед., кг	Приме-чание
Оконный блок			74		Итого
1		Сэндвич панель Bauset TPL 9х1500х3000 мм, м^2	1.6		
2		Клей-пена "ТЕХНОНИКОЛЬ", шт.	0.5	750 мл	37шт.
3		Герметик "КТ-Гиперфлекс", шт.	0.5	600 мл.	37 шт.
4		Декоротивный уголок (пластиковый) 30х30х2500, шт.	2		148 шт.

Изм.	Кол. уч.	Лист	№ док.	Подп.	Дата
Разраб.		Борисов Д.В.			
Провер.		Бибиков Д.Р.			
ГИП		Ольховой А.С.			

0142300006220000115-КР

Капитальный ремонт отдельных конструктивных элементов здания многоквартирного жилого дома

Самарская обл., г. Жигулевск, проспект Молодежный д.13

Стадия	Лист	Листов
Р	29	

\pxqc;Техническое решение по ремонту откосов оконных блоков , Разрез 1-1

ООО "НПО СОЮЗ"

Согласовано

Взам. инв. №

Подп. и дата

Инв. № подл.

Копировал

А3

Техническое решение по усилению пилонов

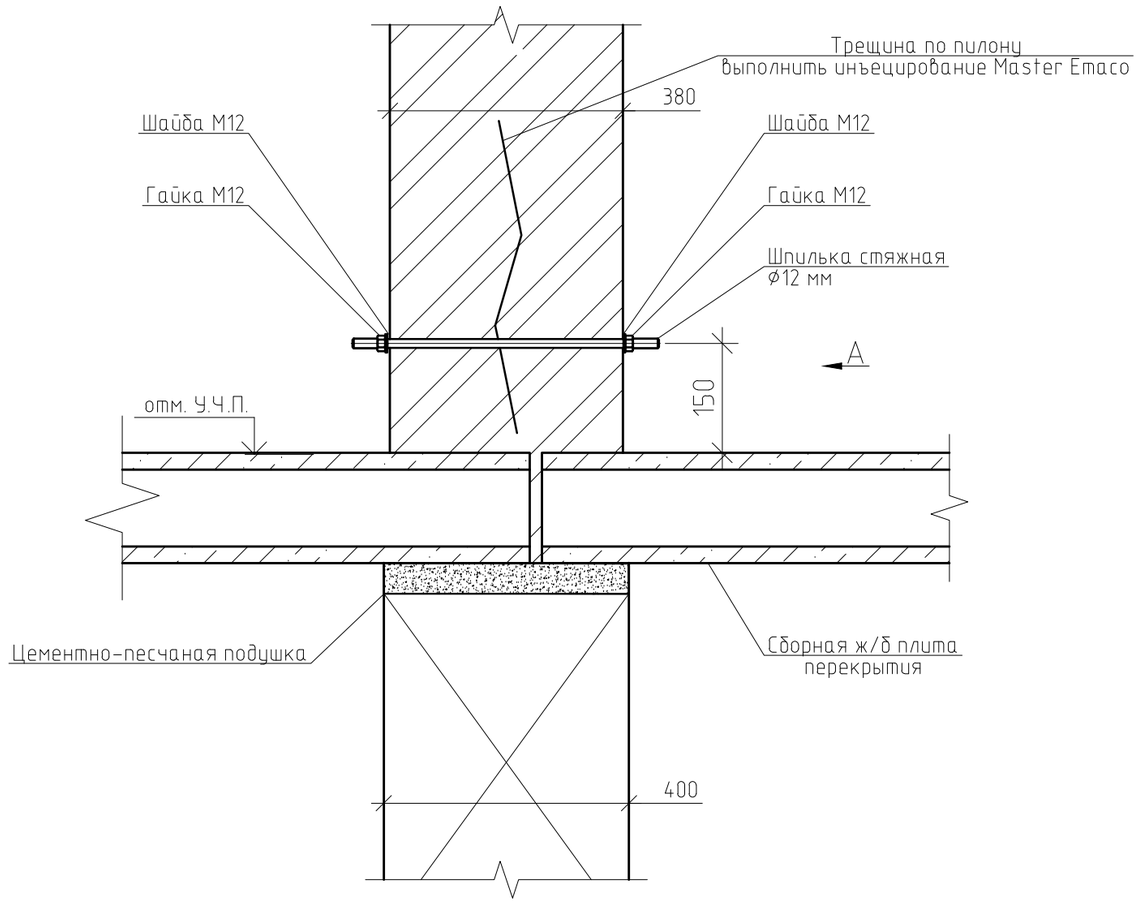

Вид А

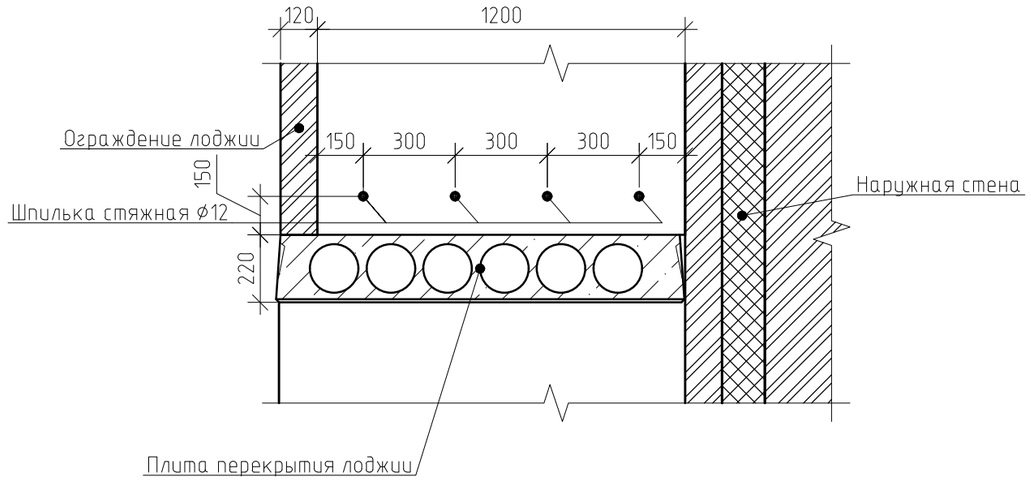

Порядок производства работ:

1. Выполнить усиление пилонов металлическими шпильками согласно схеме.
2. Выполнить инъектирование трещин.

Указания к производству работ:

1. Работы проводятся в следующей последовательности:

– сверление электроперфораторами инъекционных скважин под углом к трещине в шахматном порядке с двух сторон от трещины с шагом 500-600 мм;

– продувка скважин сжатым воздухом и нагнетание воды в каналы до тех пор, пока вода не будет выходить чистой;

– заполнение трещин раствором Master Emaco S 488 (расход на 1 м^3 – 2000 кг) для исключения вытекания смеси применить Master Emaco A640;

– инъекция скважины ремонтным составом Master Emaco A640 (расход на 1м^3-1700 кг) по направлению снизу вверх.

2. После завершения серий инъекций оборудование, шланги и инструмент промывается водой.
3. Ликвидация скважин осуществляется цементно-песчаным раствором с жидким стеклом.

Примечания:

Длина трещины по одному пилону составляет 2.8 м.п.

Спецификация материалов

Поз.	Обозначение	Наименование	Кол.	Масса, ед., кг	Примечание
Участков по усилению пилонов			20		
1		Шпилька стяжная М12, l=450 мм, шт.	4	0.35	
2	ГОСТ 11371-78	Шайба М12 (ушир.), шт.	8	0.06	
3	ГОСТ 5917-70	Гайка М12, шт.	8	0.01	
4	Master Emaco	Master Emaco A640, м^3	0.01		
5	Master Emaco	Master Emaco S 488, м^3	0.002		

Изм.	Кол. уч.	Лист	№ док.	Подп.	Дата
Разраб.		Борисов Д.В.			
Провер.		Бибиков Д.Р.			
ГИП		Ольховой А.С.			

014230000622000115-КР

Капитальный ремонт отдельных конструктивных элементов здания многоквартирного жилого дома

Самарская обл., г. Жигулевск, проспект Молодежный д.13

Стадия	Лист	Листов
Р	30	

Техническое решение по усилению пилонов , Вид 1

ООО "НПО СОЮЗ"

Согласовано

Взам. инв. №

Подп. и дата

Инв. № подл.

Копировал

А3

Техническое решение по ремонту трещин

Технологическая схема инъекции трещин ремонтными составами

Схема размещения инъекционных скважин

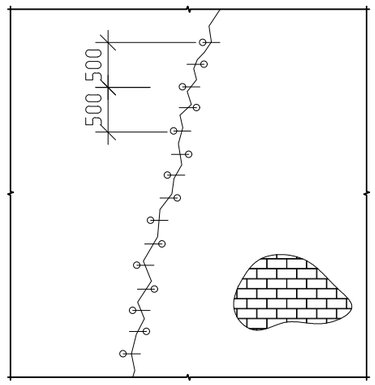

3. Приготовление инъекционного раствора

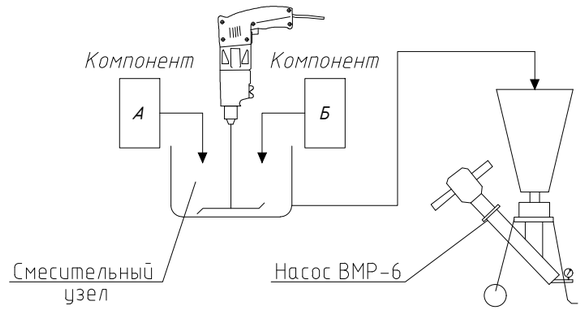

1. Бурение скважин электроперфоратором (Разрез 1-1)

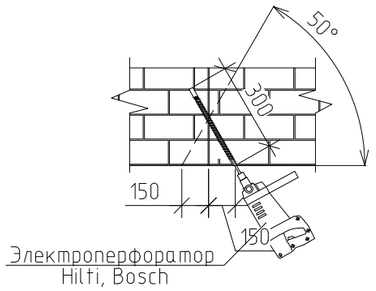

4. Инъекция скважин

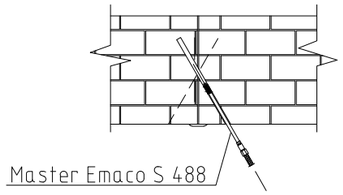

2. Чеканка трещин

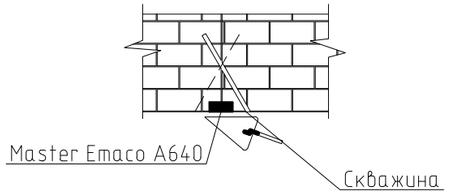

5. Ликвидация скважин

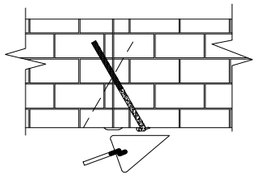

Примечания:

1. Инъекция трещин ремонтными составами производится с целью восстановления целостности (усиления) конструкций каменной кладки.
2. Расход инъекционного состава определяется на основании опытных инъекций и технических характеристик нагнетаемого ремонтного состава.

Техническое решение принимается на все здание, суммарная длина трещин составляет 2033 м.п.

*-размер шва уточнить по месту, допускается отклонение ±5 мм.

После выполнения работ по инъецированию трещин, произвести огрунтование, оштукатуривание и шпатлевание стен здания по месту инъецирования.

Указания к производству работ:

1. Работы проводятся в следующей последовательности:
   - сверление электроперфораторами инъекционных скважин под углом к трещине в шахматном порядке с двух сторон от трещины с шагом 500-600 мм;
   - продувка скважин сжатым воздухом и нагнетание воды в каналы до тех пор, пока вода не будет выходить чистой;
   - заполнение трещин раствором Master Emaco S 488 (расход на 1 м^3 - 2000 кг) для исключения вытекания смеси применить Master Emaco A640;
   - инъекция скважины ремонтным составом Master Emaco A640 (расход на 1м^3-1700 кг) по направлению снизу вверх.
2. После завершения серий инъекций оборудование, шланги и инструмент промывается водой.
3. Ликвидация скважин осуществляется цементно-песчаным раствором с жидким стеклом.

Спецификация материалов на инъецирование

Поз.	Обозначение	Наименование	Кол.	Масса, ед., кг	Приме-чание
1		Master Emaco A640, м^3	3.1		
2		Master Emaco S 488, м^3	0.9		
3		Грунтовка «ВОЛМА-УНИВЕРСАЛ»	2033		Расход: 150 мл/м^2
4	ГОСТ Р 58279-2018	Штукатурка «ВОЛМА-Слой Ультра», м^2	2033		Расход: 8 кг/м^2
5	ГОСТ Р 58278-2018	Шпатлевка «ВОЛМА-Финиш», м^2	2033		Расход: 1 кг/м^2

Изм.	Кол. уч.	Лист	№ док.	Подп.	Дата	01423000062200001 15-КР		
						Капитальный ремонт отдельных конструктивных элементов здания многоквартирного жилого дома		
Разраб.		Борисов Д.В.				Самарская обл., г. Жигулевск, проспект Молодежный д.13	Стадия	Лист	Листов
Провер.		Бибиков Д.Р.					Р	31	
ГИП		Ольховой А.С.							
						\pxqc;{\Q0;\P\pq*,t9;\H1.4286x; Техническое решение по ремонту трещин}	ООО "НПО СОЮЗ"		

Копировал

А3

Техническое решение по ремонту деформационного шва между секциями здания

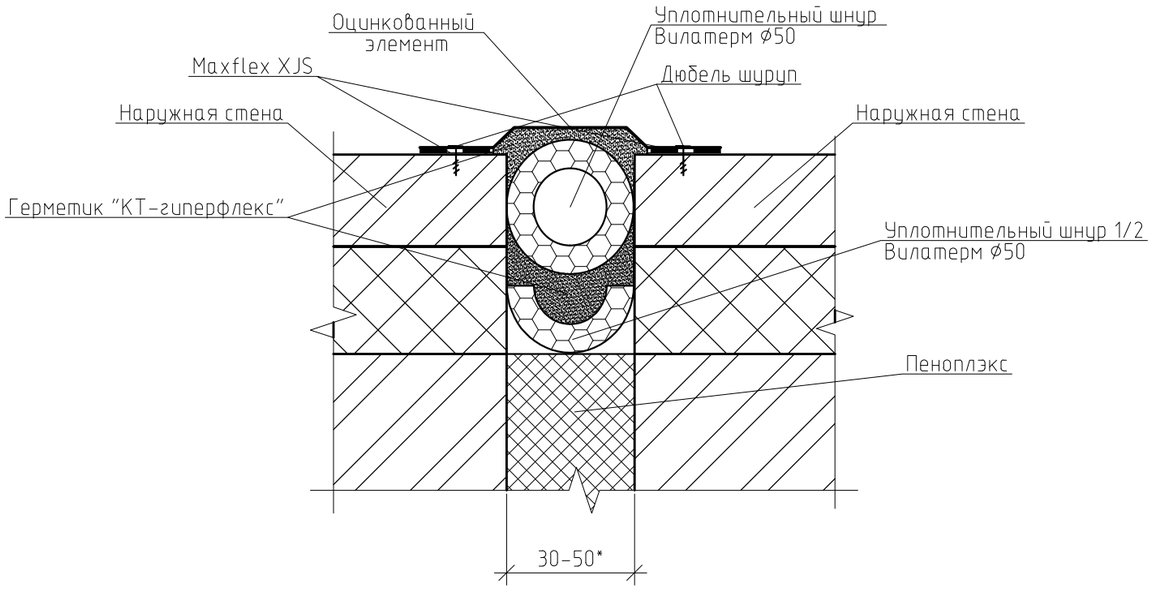

Спецификация материалов

Поз.	Обозначение	Наименование	Кол.	Масса, ед., кг	Приме-чание
1		Уплотнительный шнур "Вилатерм"⌀50 мм, м.п.	60		
2		Уплотнительный шнур 1/2 "Вилатерм"⌀50 мм, м.п.	60		
3		Герметик "КТ-Гиперфлекс", шт.	250		Объем 1 ед.: 600 мл.
4		Оцинкованный элемент (нащельник), 200х3000 мм.,t=0,5 мм, м.п.	70		
5		ПЕНОПЛЕКС, $м^3$	0.3		
6		Лента Maxflex XJS, м.п.	240		
7		Шуруп 8х60 с дюбелем, шт.	280		

Порядок проведения работ:

1. Расшить деформационный шов по всей высоте стены здания.
2. Выполнить монтаж материала"ПЕНОПЛЭКС", далее $\frac{1}{2}$ уплотнительного шнура "ВИЛАТЕРМ", загерметизировать шов герметиком "КТ-гиперфлекс" на герметик уложить шнур "ВИЛАТЕРМ" после закрыть деформационный шов оцинкованным элементом;
3. Для выполнения работ по ремонту деформационного шва выполняется установка (с последующей разборкой) наружных трубчатых инвентарных лесов высотой до 16 м, общей площадью 250 $м^2$.

Примечания:

Техническое решение принимается на все здание, суммарная длина трещин составляет 60 м.п.

*-размер шва уточнить по месту, допускается отклонение ±20 мм

Изм.	Кол. уч.	Лист	№ док.	Подп.	Дата
Разраб.		Борисов Д.В.			
Провер.		Бибиков Д.Р.			
ГИП		Ольховой А.С.			

0142300006220000115-КР

Капитальный ремонт отдельных конструктивных элементов здания многоквартирного жилого дома

Самарская обл., г. Жигулевск, проспект Молодежный д.13

Стадия	Лист	Листов
Р	32	

\рхдс;Техническое решение по ремонту\Р деформационного шва между секциями здания, Спецификация

ООО "НПО СОЮЗ"

Согласовано

Взам. инв. №

Подп. и дата

Инв. № подл.

Копировал

А3

Техническое решение по частичной замене кирпичной кладки стены входной группы

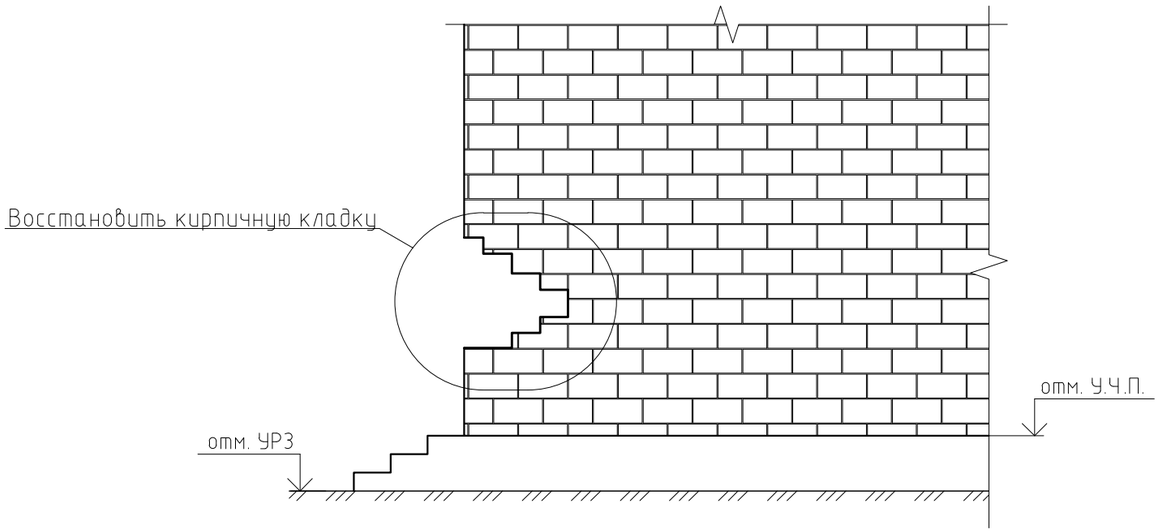

Спецификация материалов на восстановление кладки

Поз.	Обозначение	Наименование	Кол.	Масса, ед., кг	Приме-чание
1	ГОСТ 379-2015	Кирпич силикатный полуторный марки М100	0,9		
2		Кладочный раствор марки М75, $м^3$	0.2		

Указания к производству работ:

1. Демонтировать частично существующую кладку .
2. Выполнить зачистку участка стены, подлежащего восстановлению, от грязи и пыли.
3. Выполнить новую кладку лицевого слоя кирпичом марки не ниже, чем марка основного кирпича стены

Изм.	Кол. уч.	Лист	№ док.	Подп.	Дата
Разраб.		Борисов Д.В.			
Провер.		Бибиков Д.Р.			
ГИП		Ольховой А.С.			

014230000622000011 5-КР

Капитальный ремонт отдельных конструктивных элементов здания многоквартирного жилого дома

Самарская обл., г. Жигулевск, проспект Молодежный д.13

Стадия	Лист	Листов
Р	33	

\рхдс;Техническое решение по частичной замене \Ркирпичной кладки стены входной группы,Спецификация

ООО "НПО СОЮЗ"

Согласовано

Взам. инв. №

Подп. и дата

Инв. № подл.

Формат А3

Техническое решение по ремонту трещин стен подвала

Технологическая схема инъекции трещин ремонтными составами

Схема размещения инъекционных скважин

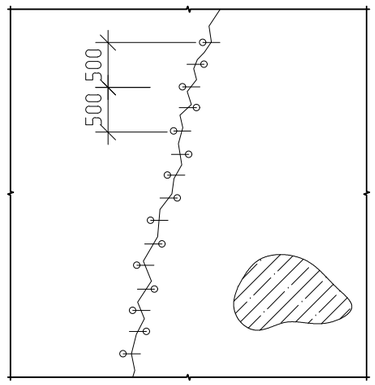

3. Приготовление инъекционного раствора

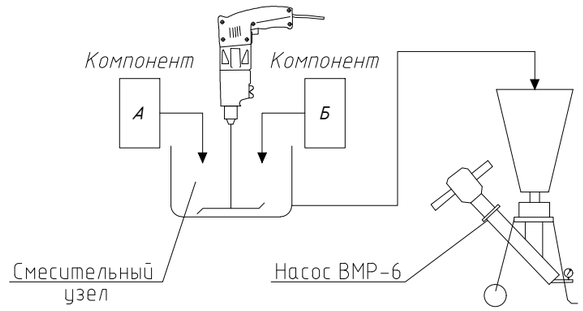

1. Бурение скважин электроперфоратором (Разрез 1–1)

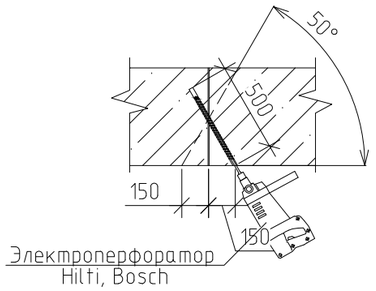

4. Инъекция скважин

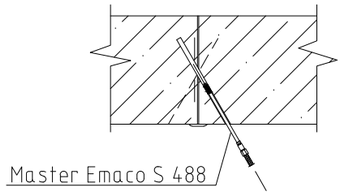

2. Чеканка трещин

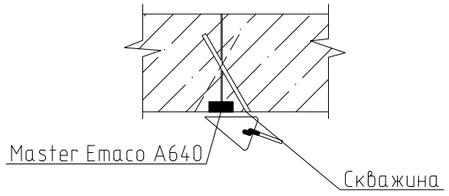

5. Ликвидация скважин

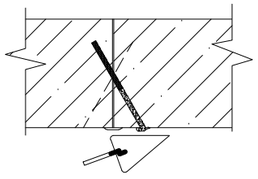

Примечания:
1. Инъекция трещин ремонтными составами производится с целью восстановления целостности (усиления) конструкций стен подвала.
2. Расход инъекционного состава определяется на основании опытных инъекций и технических характеристик нагнетаемого ремонтного состава.
Техническое решение принимается на все здание, суммарная длина трещин составляет 815 м.п.
*–размер шва уточнить по месту, допускается отклонение ±5 мм.

Указания к производству работ:
1. Работы проводятся в следующей последовательности:
– сверление электроперфораторами инъекционных скважин под углом к трещине в шахматном порядке с двух сторон от трещины с шагом 500–600 мм;
– продувка скважин сжатым воздухом и нагнетание воды в каналы до тех пор, пока вода не будет выходить чистой;
– заполнение трещин раствором Master Emaco S 488 (расход на 1 м^3 – 2000 кг) для исключения вытекания смеси применить Master Emaco A640;
– инъекция скважины ремонтным составом Master Emaco A640 (расход на 1м^3–1700 кг) по направлению снизу вверх.
2. После завершения серий инъекций оборудование, шланги и инструмент промывается водой.
3. Ликвидация скважин осуществляется цементно-песчаным раствором с жидким стеклом.

Спецификация материалов на инъецирование

Поз.	Обозначение	Наименование	Кол.	Масса, ед., кг	Приме-чание
1		Master Emaco A640, м^3	1.3		
2		Master Emaco S 488, м^3	0,5		

Изм.	Кол. уч.	Лист	№ док.	Подп.	Дата	01423000062200001 15-КР
						Капитальный ремонт отдельных конструктивных элементов здания многоквартирного жилого дома
Разраб.		Борисов Д.В.				Самарская обл., г. Жигулевск, проспект Молодежный д.13
Провер.		Бибиков Д.Р.				Стадия: Р; Лист: 34; Листов:
ГИП		Ольховой А.С.				
						Техническое решение по ремонту трещин стен подвала, спецификация материалов на инъецирование
						ООО "НПО СОЮЗ"

Копировал

А3

Фасад в осях 1-14 (Секция 1)

Блок схема здания

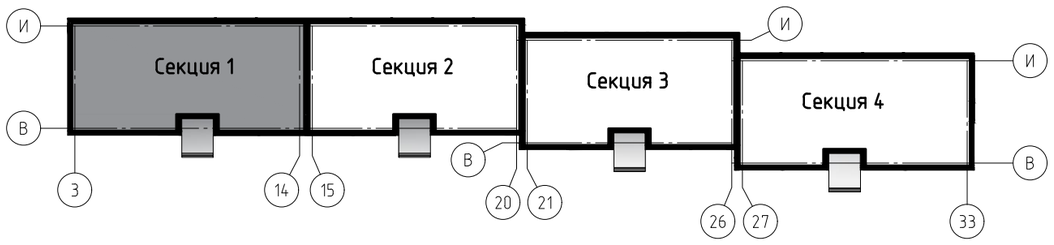

Изм.	Кол. уч.	Лист	№ док.	Подп.	Дата
Разраб.		Борисов Д.В.			
Провер.		Бибиков Д.Р.			
ГИП		Ольховой А.С.			

014230000622000011 5-КР

Капитальный ремонт отдельных конструктивных элементов здания многоквартирного жилого дома

Самарская обл., г. Жигулевск, проспект Молодежный д.13

Стадия	Лист	Листов
Р	35	

Фасад в осях 1-14 (Секция 1)

ООО "НПО СОЮЗ"

Формат А3

Фасад в осях 15-20 (Секция 2)

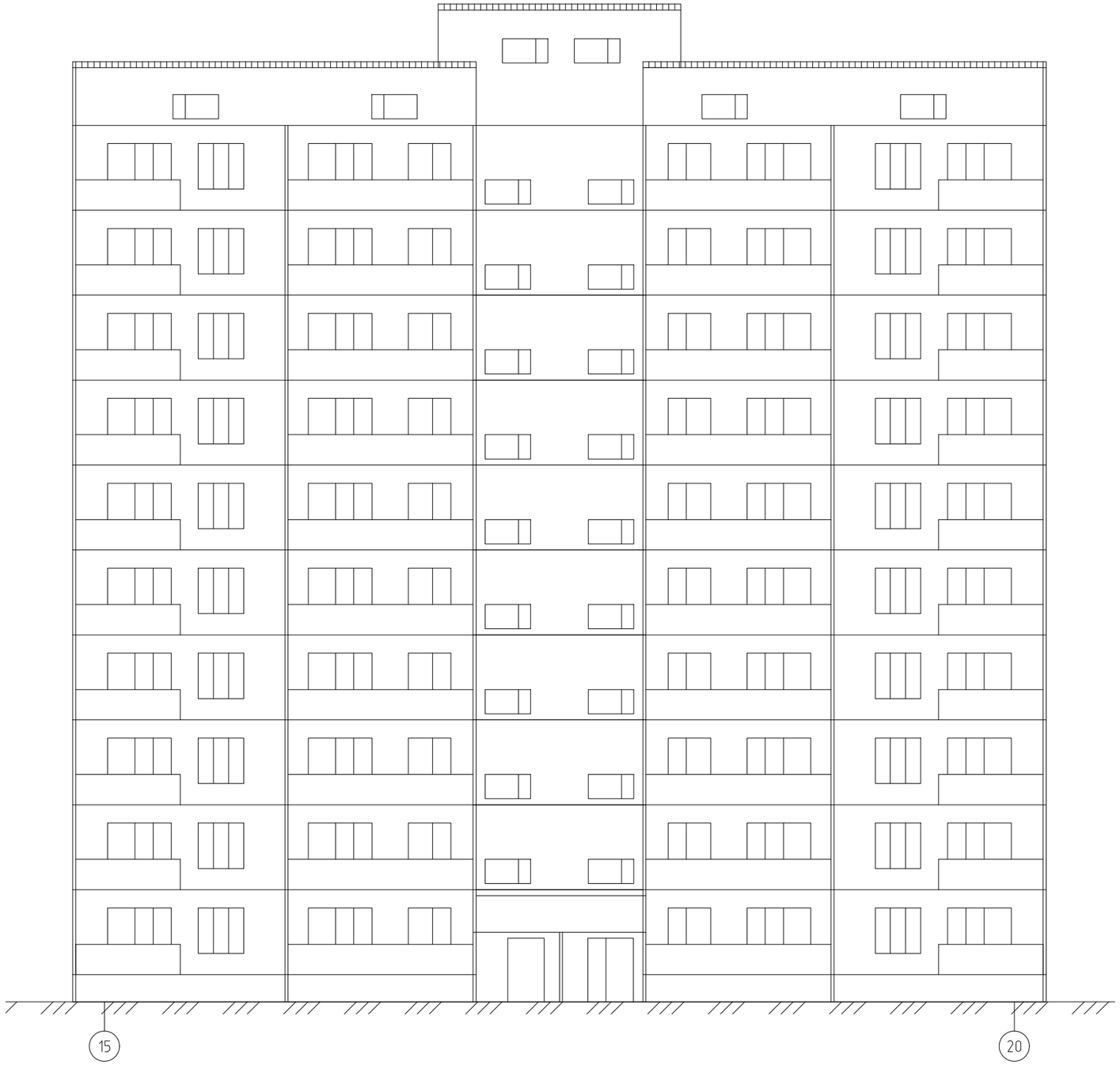

Блок схема здания

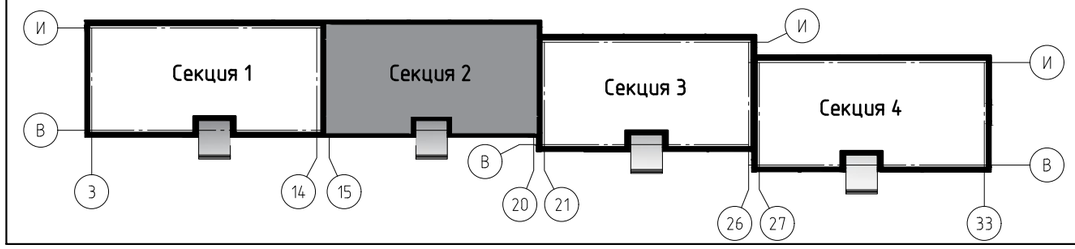

Изм.	Кол. уч.	Лист	№ док.	Подп.	Дата	01423000062200001 15-КР
Разраб.		Борисов Д.В.				Капитальный ремонт отдельных конструктивных элементов здания многоквартирного жилого дома
Провер.		Бибиков Д.Р.				Самарская обл., г. Жигулевск, проспект Молодежный д.13
ГИП		Ольховой А.С.				Фасад в осях 15-20 (Секция 2)

Стадия	Лист	Листов
Р	36	

ООО "НПО СОЮЗ"

Формат А3

Фасад в осях 21-26 (Секция 3)

Блок схема здания

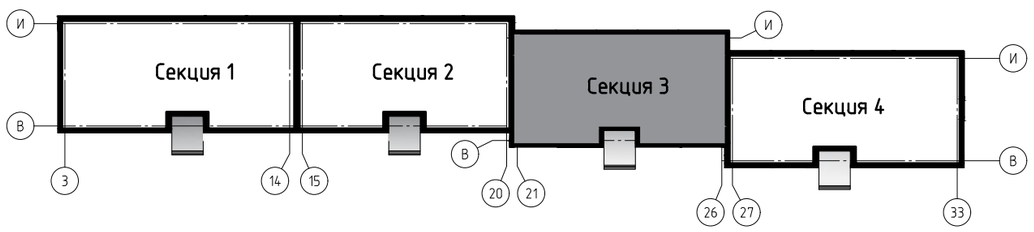

Изм.	Кол. уч.	Лист	№ док.	Подп.	Дата
Разраб.		Борисов Д.В.			
Провер.		Бибиков Д.Р.			
ГИП		Ольховой А.С.			

014230000622000011 5-КР

Капитальный ремонт отдельных конструктивных элементов здания многоквартирного жилого дома

Самарская обл., г. Жигулевск, проспект Молодежный д.13

Стадия	Лист	Листов
Р	37	

Фасад в осях 21-26 (Секция 3)

ООО "НПО СОЮЗ"

Формат А3

Фасад в осях 27-33 (Секция 4)

Блок схема здания

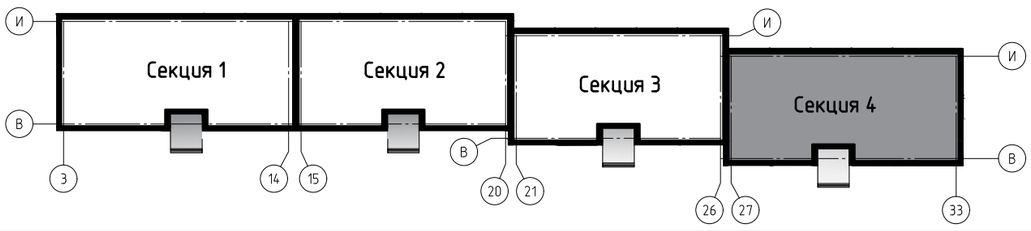

Изм.	Кол. уч.	Лист	№ док.	Подп.	Дата	01423000062200001 15-КР
						Капитальный ремонт отдельных конструктивных элементов здания многоквартирного жилого дома
Разраб.		Борисов Д.В.				Самарская обл., г. Жигулевск, проспект Молодежный д.13
Провер.		Бибиков Д.Р.				Стадия: Р; Лист: 38; Листов:
ГИП		Ольховой А.С.				
						Фасад в осях 27-33 (Секция 4)
						ООО "НПО СОЮЗ"

Формат А3

Фасад в осях 33-27 (Секция 4)

Блок схема здания

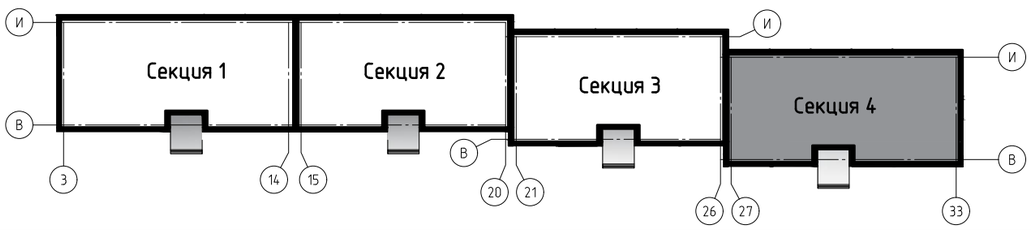

						0142300006220000115-КР		
						Капитальный ремонт отдельных конструктивных элементов здания многоквартирного жилого дома		
Изм.	Кол. уч.	Лист	№ док.	Подп.	Дата			
Разраб.		Борисов Д.В.				Самарская обл., г. Жигулевск, проспект Молодежный д.13	Стадия	Лист	Листов
Провер.		Бибиков Д.Р.					Р	39	
ГИП		Ольховой А.С.							
						Фасад в осях 33-27 (Секция 4)	ООО "НПО СОЮЗ"		

Формат А3

Фасад в осях 26–21 (Секция 3)

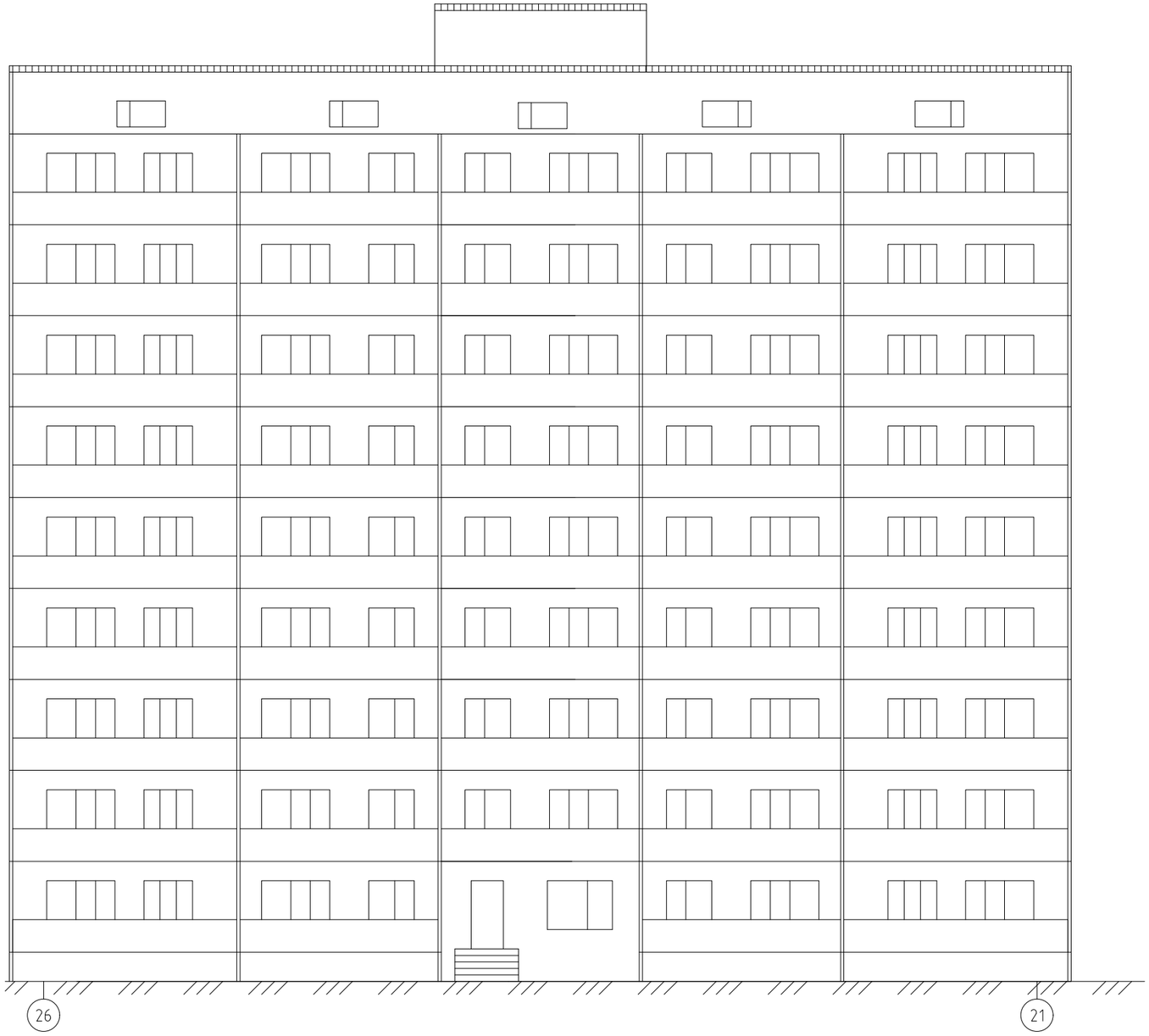

Блок схема здания

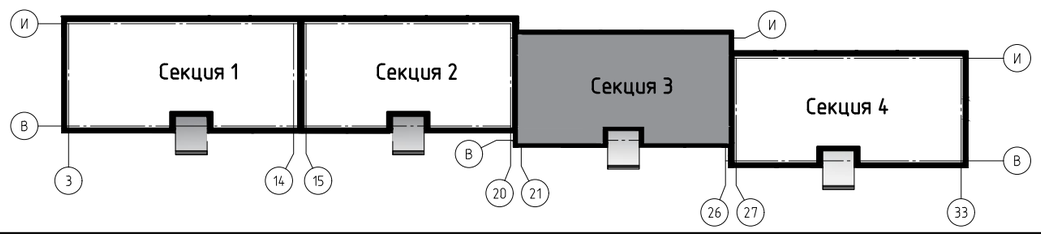

Изм.	Кол. уч.	Лист	№ док.	Подп.	Дата
Разраб.		Борисов Д.В.			
Провер.		Бибиков Д.Р.			
ГИП		Ольховой А.С.			

014230000622000011 5-КР

Капитальный ремонт отдельных конструктивных элементов здания многоквартирного жилого дома

Самарская обл., г. Жигулевск, проспект Молодежный д.13

Стадия	Лист	Листов
Р	40	

Фасад в осях 26–21 (Секция 3)

ООО "НПО СОЮЗ"

Формат А3

Фасад в осях 20-15 (Секция 2)

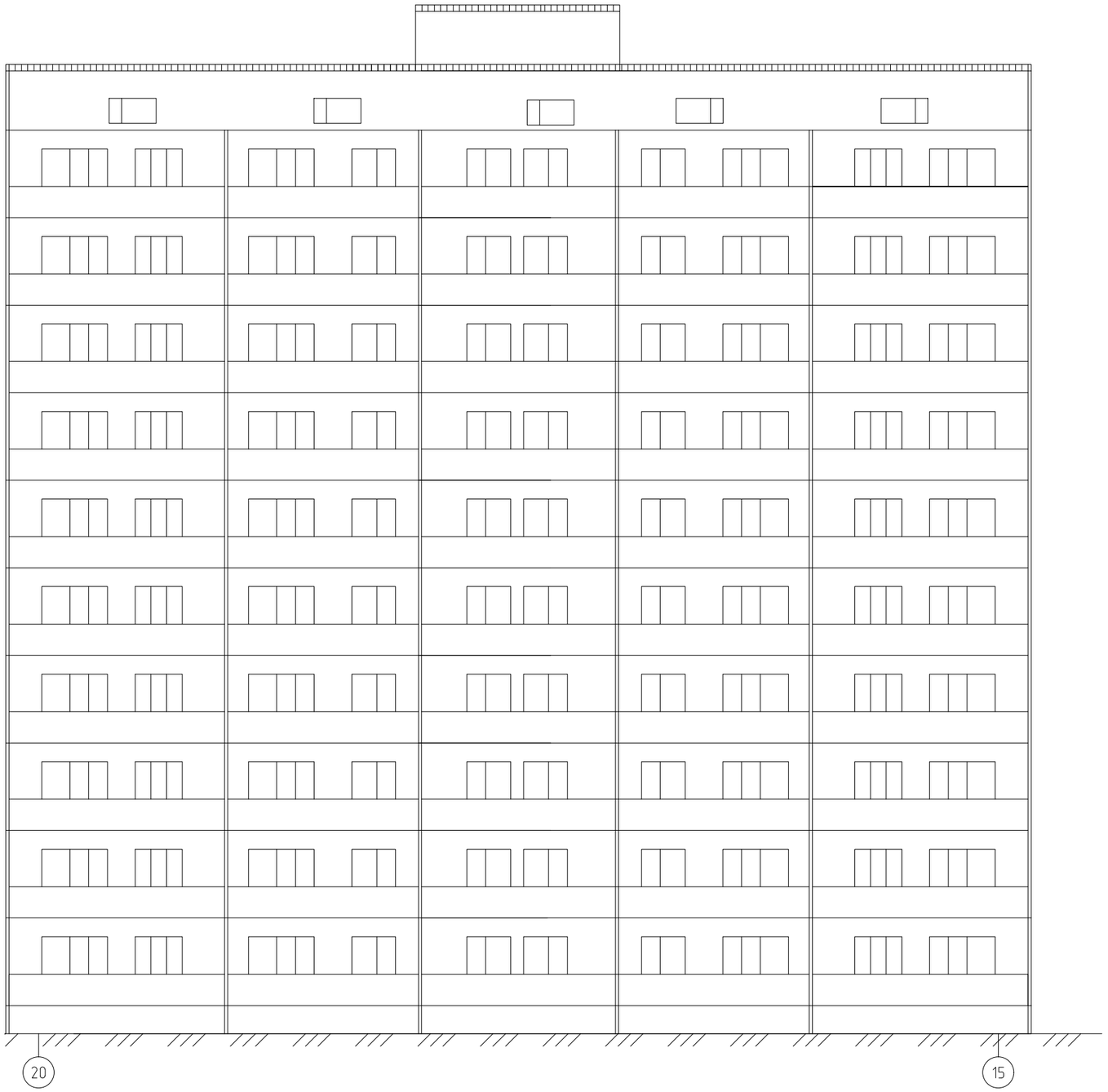

Блок схема здания

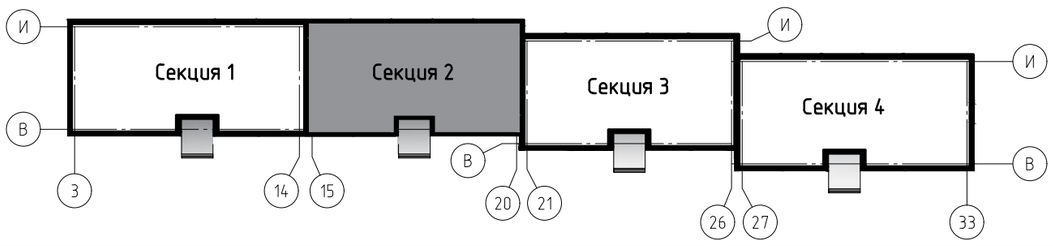

Изм.	Кол. уч.	Лист	№ док.	Подп.	Дата	01423000062200001 15-КР
						Капитальный ремонт отдельных конструктивных элементов здания многоквартирного жилого дома
Разраб.		Борисов Д.В.				Самарская обл., г. Жигулевск, проспект Молодежный д.13
Провер.		Бибиков Д.Р.				Стадия: Р; Лист: 41; Листов:
ГИП		Ольховой А.С.				Фасад в осях 20-15 (Секция 2)
						ООО "НПО СОЮЗ"

Формат А3

Фасад в осях 14-1 (Секция 1)

Блок схема здания

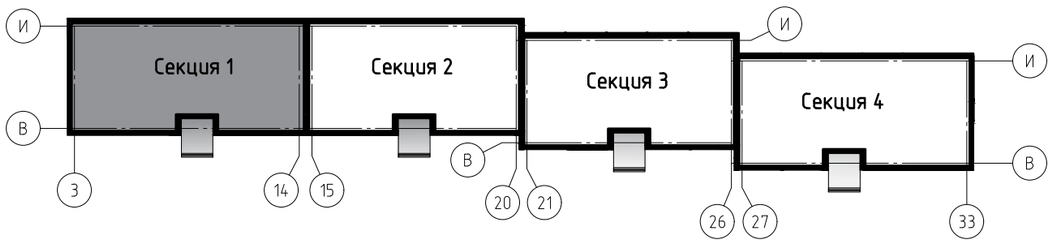

Изм.	Кол. уч.	Лист	№ док.	Подп.	Дата	01423000062200001 15-КР
						Капитальный ремонт отдельных конструктивных элементов здания многоквартирного жилого дома
Разраб.		Борисов Д.В.				Самарская обл., г. Жигулевск, проспект Молодежный д.13
Провер.		Бибиков Д.Р.				Стадия: Р; Лист: 42; Листов:
ГИП		Ольховой А.С.				Фасад в осях 14-1 (Секция 1)
						ООО "НПО СОЮЗ"

Формат А3

Фасад в осях 1-33

Изм.	Кол.уч.	Лист	№ док.	Подп.	Дата
Разраб.		Борисов Д.В.			
Провер.		Бибиков Д.Р.			
ГИП		Ольховой А.С.			

0142300006220000115-КР

Капитальный ремонт отдельных конструктивных элементов здания многоквартирного жилого дома

Самарская обл., г. Жигулевск, проспект Молодежный д.13

Стадия	Лист	Листов
Р	43	

Фасад в осях 1-33

ООО "НПО СОЮЗ"

Формат А4х5

Фасад в осях 33-1

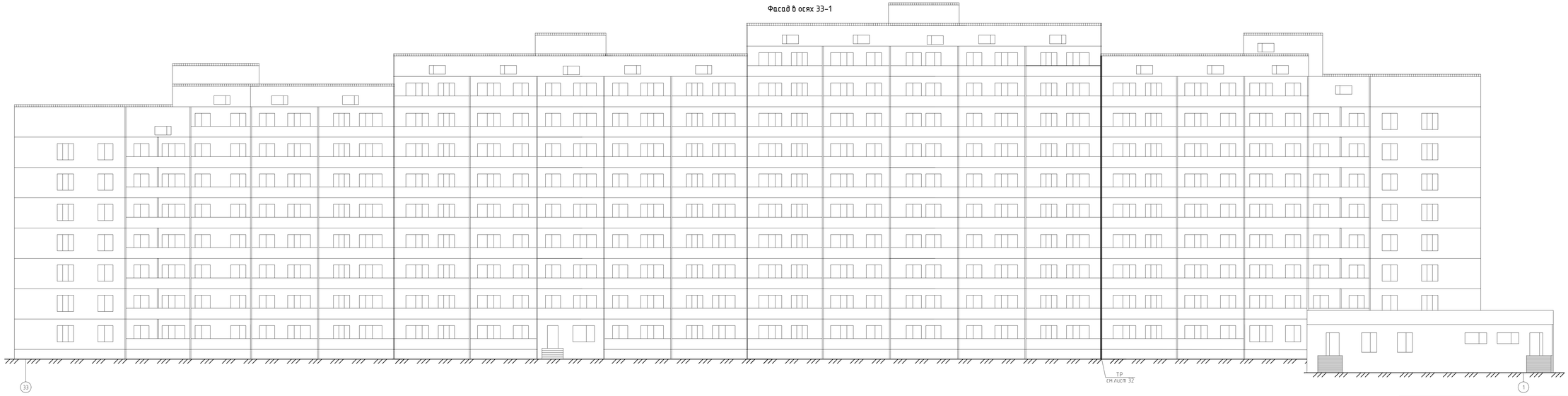

Изм.	Кол.уч.	Лист	№ док.	Подп.	Дата	0142300006220000115-КР
Разраб.		Борисов Д.В.				Капитальный ремонт отдельных конструктивных элементов здания многоквартирного жилого дома
Провер.		Бибиков Д.Р.				Самарская обл., г. Жигулевск, проспект Молодежный д.13
ГИП		Ольховой А.С.				Фасад в осях 33-1

Стадия	Лист	Листов
Р	44	

ООО "НПО СОЮЗ"

Формат А4х5

План кровли (секция 1)

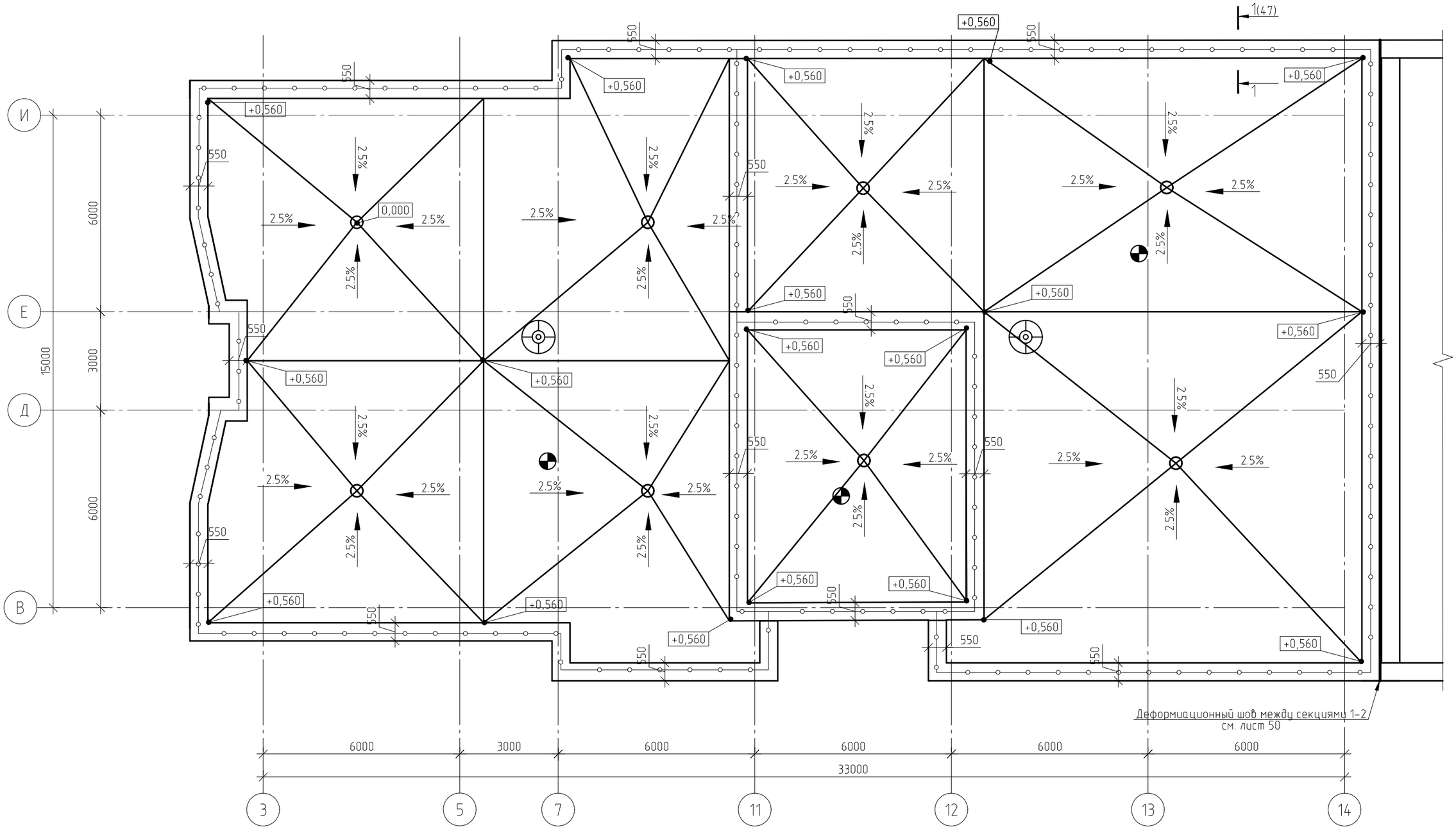

Условные обозначения:

- вентиляционная шахта;
- фановая труба;
- водосточная воронка;
- ограждение.

Изм.	Кол. уч.	Лист	№ док.	Подп.	Дата	01423000062200001 15-КР
						Капитальный ремонт отдельных конструктивных элементов здания многоквартирного жилого дома
Разраб.		Борисов Д.В.				Самарская обл., г. Жигулевск, проспект Молодежный д.13
Провер.		Бибиков Д.Р.				Стадия: Р; Лист: 45; Листов:
ГИП		Ольховой А.С.				План кровли (секция 1)
						ООО "НПО СОЮЗ"

Формат А3

Ведомость материалов на устройство кровли (секция 1)

Поз.	Обозначение	Наименование	Кол.	Масса, ед., кг	Приме-чание
		Монтаж ограждения кровли			
	Ограждение кровельное	BORGE(оцинкованные) h=0.9 м, м.п.	180		
		Устройство новой кровли			
	ТУ 5774-003-00287852-99	Техноэласт, $м^2$	1130,5		
	ТУ 5774-001-17925162-99	Унифлекс Вент ТПВ, $м^2$	1130,5		
	ТУ 5775-011-17925162-2003	Праймер битумный			0.4 $л/м^2$
		Цементно-песчанная арм. стяжка, М150, $м^3$	30,83		
		Керамзитовый гравий, $м^3$	184,9		
	ТУ 5762-043-17925162-2006	Технорут Н 40, t=200 мм, $м^3$	117,5		
	ТУ21-00288739-42-93	Биполь ЭПП, $м^2$	1127,3		
	ГОСТ 14918-80	Лист оцинкованный стальной шириной 1250 мм толщиной 0.7мм, $м^2$	225		
		Водосточные воронки, шт.	8		
		Краевая рейка из оцинкованной стали, м.п	180		
	ГОСТ 23279-2012	Сетка армирующая $4С\frac{3Вр-1-200}{3Вр-1-200}$,$м^2$	587,3		

Ведомость демонтажа существующей кровли (секция 1)

Поз.	Обозначение	Наименование	Кол.	Масса, ед., кг	Приме-чание
		Техноэласт ЭКПП (4 слоя)	1130		
		Цементно-песчаная стяжка (Σt=70мм), $м^3$	42		
		Керамзитовый гравий, $м^3$	184,9		
		Ограждение кровли, м.п.	180		
		Оцинкованный лист, $м^2$	225		
		ЦПС плиты, t=5 мм, $м^2$	587,3		

Изм.	Кол. уч.	Лист	№ док.	Подп.	Дата
Разраб.		Борисов Д.В.			
Провер.		Бибиков Д.Р.			
ГИП		Ольховой А.С.			

01423000062200001 15-КР

Капитальный ремонт отдельных конструктивных элементов здания многоквартирного жилого дома

Самарская обл., г. Жигулевск, проспект Молодежный д.13

Стадия	Лист	Листов
Р	46	

Ведомость материалов на устройство кровли (секция 1), Ведомость демонтажа существующей кровли (секция 1)

ООО "НПО СОЮЗ"

Формат А3

1-1(45)

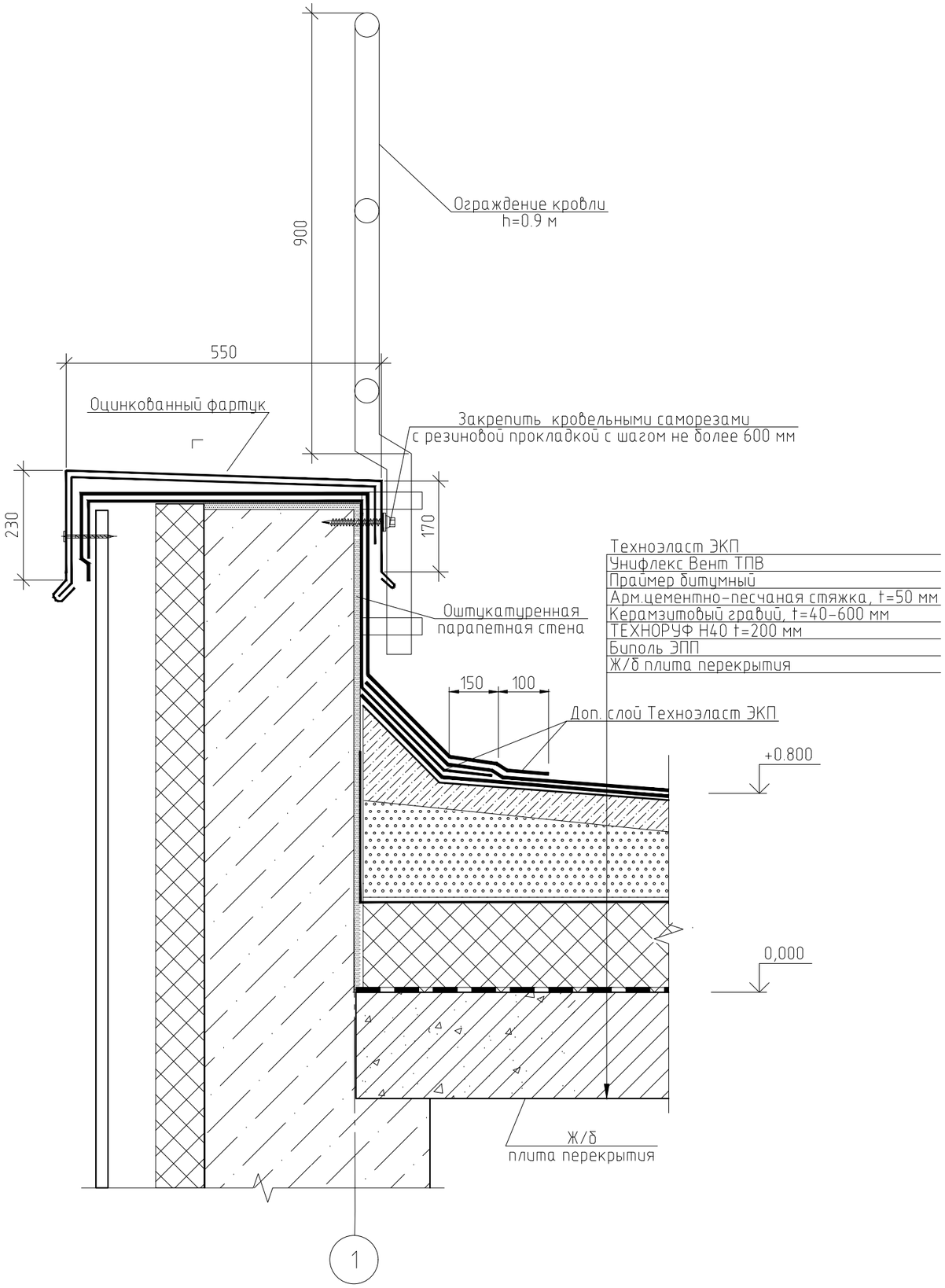

УЗЕЛ ПРИМЫКАНИЯ КРОВЛИ К ПАРАПЕТНОЙ СТЕНЕ

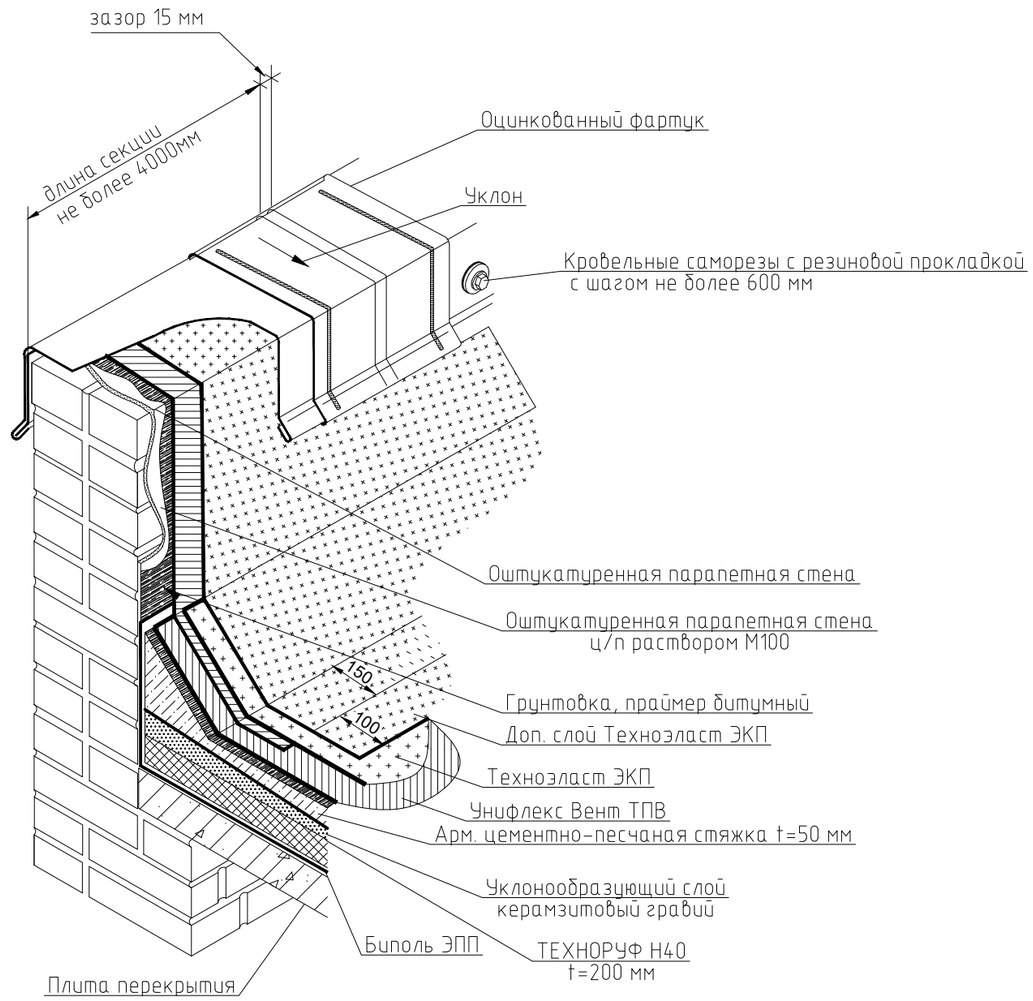

Изм.	Кол. уч.	Лист	№ док.	Подп.	Дата
Разраб.		Борисов Д.В.			
Провер.		Бибиков Д.Р.			
ГИП		Ольховой А.С.			

014230000622000011 5-КР

Капитальный ремонт отдельных конструктивных элементов здания многоквартирного жилого дома

Самарская обл., г. Жигулевск, проспект Молодежный д.13

Стадия	Лист	Листов
Р	47	

УЗЕЛ ПРИМЫКАНИЯ КРОВЛИ К ПАРАПЕТНОЙ СТЕНЕ , РАЗРЕЗ 1-1

ООО "НПО СОЮЗ"

Формат А3

УЗЕЛ ПРИМЫКАНИЯ КРОВЛИ К ВОДОСТОЧНОЙ ВОРОНКЕ

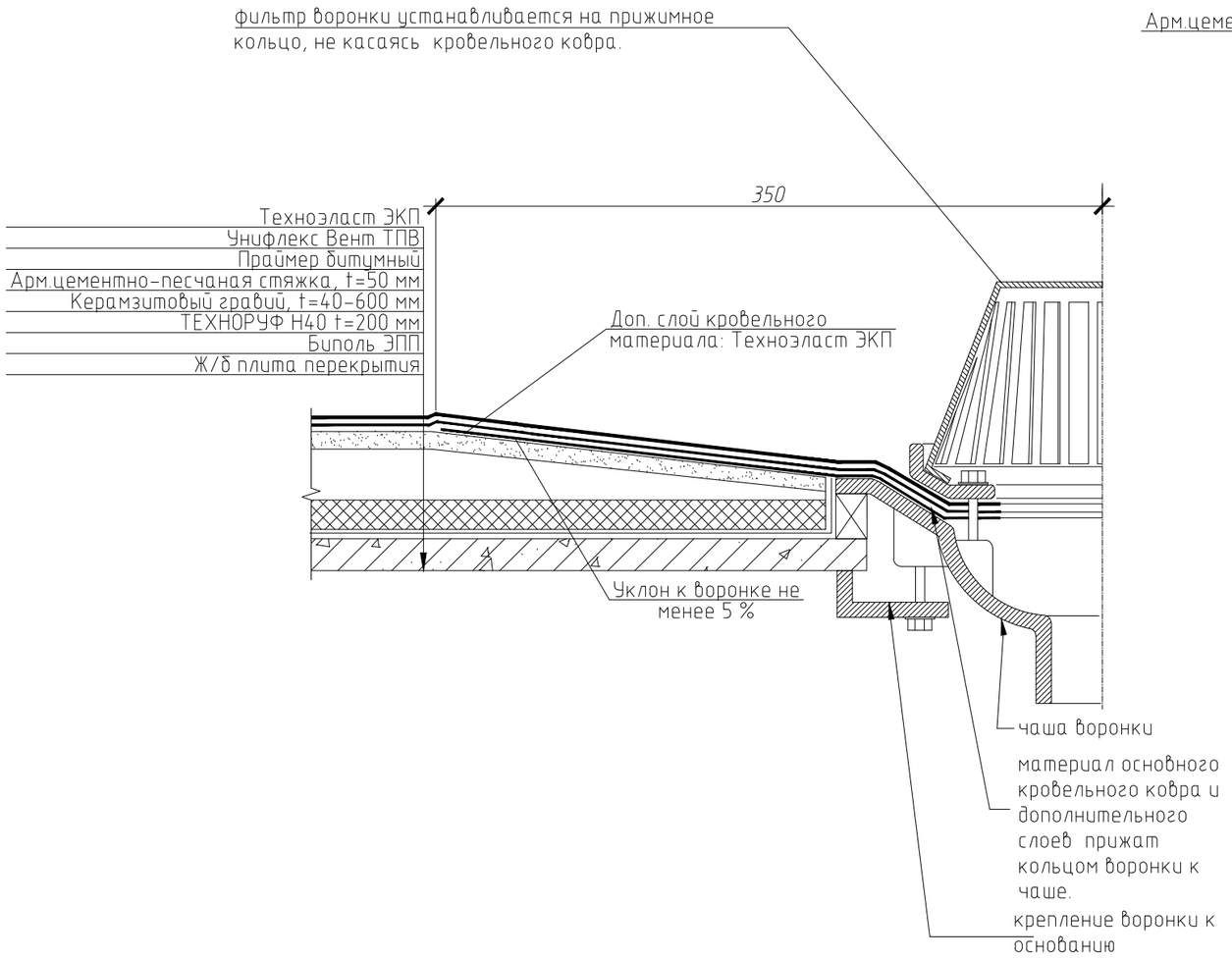

УЗЕЛ ПРИМЫКАНИЯ КРОВЛИ К ВОДОСТОЧНОЙ ВОРОНКЕ

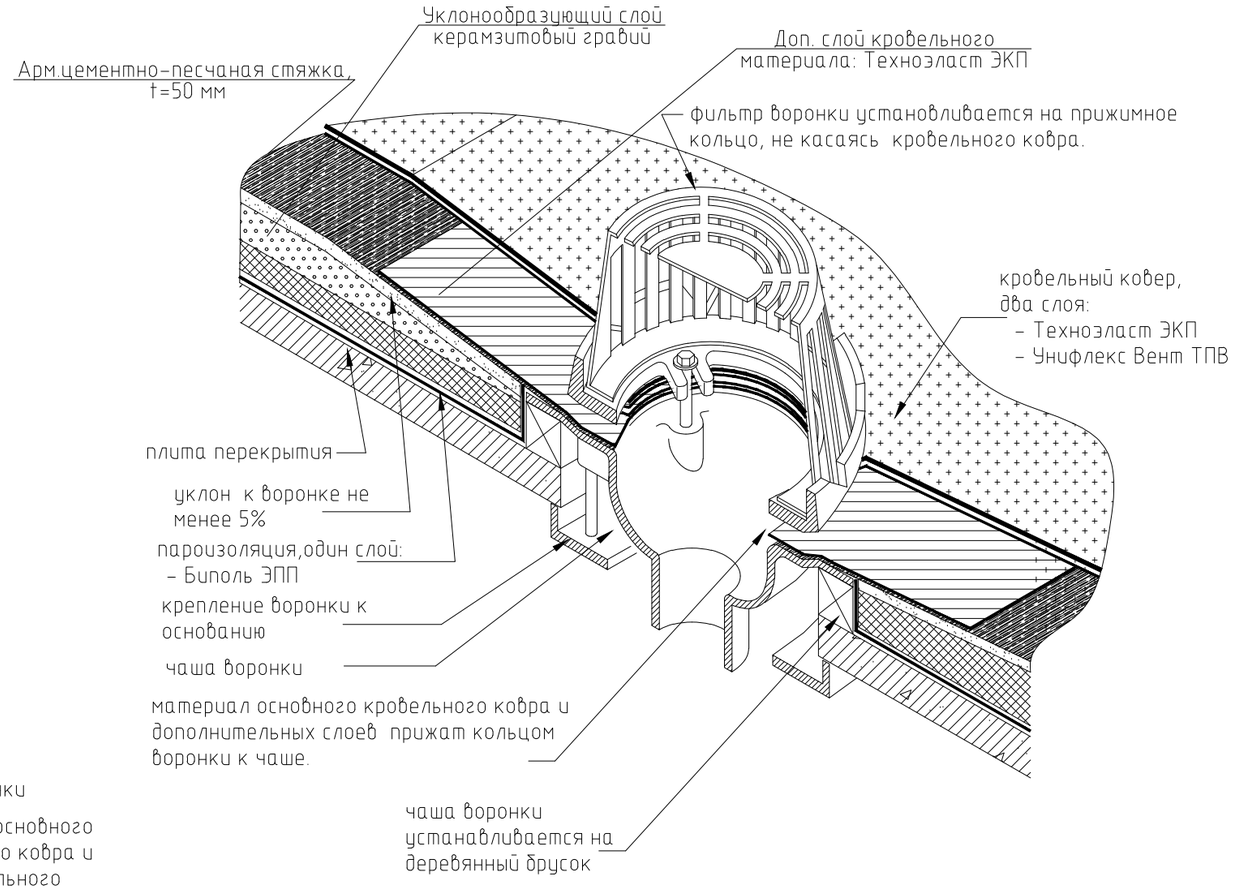

						01423000062200001 15-КР		
						Капитальный ремонт отдельных конструктивных элементов здания многоквартирного жилого дома		
Изм.	Кол. уч.	Лист	№ док.	Подп.	Дата			
Разраб.		Борисов Д.В.				Самарская обл., г. Жигулевск, проспект Молодежный д.13	Стадия	Лист	Листов
Провер.		Бибиков Д.Р.					Р	48	
ГИП		Ольховой А.С.							
						УЗЕЛ ПРИМЫКАНИЯ КРОВЛИ К ВОДОСТОЧНОЙ ВОРОНКЕ, УЗЕЛ ПРИМЫКАНИЯ КРОВЛИ К ВОДОСТОЧНОЙ ВОРОНКЕ	ООО "НПО СОЮЗ"	

Формат А3

УЗЕЛ ПРИМЫКАНИЯ КРОВЛИ К ОШТУКАТУРЕННОЙ СТЕНЕ

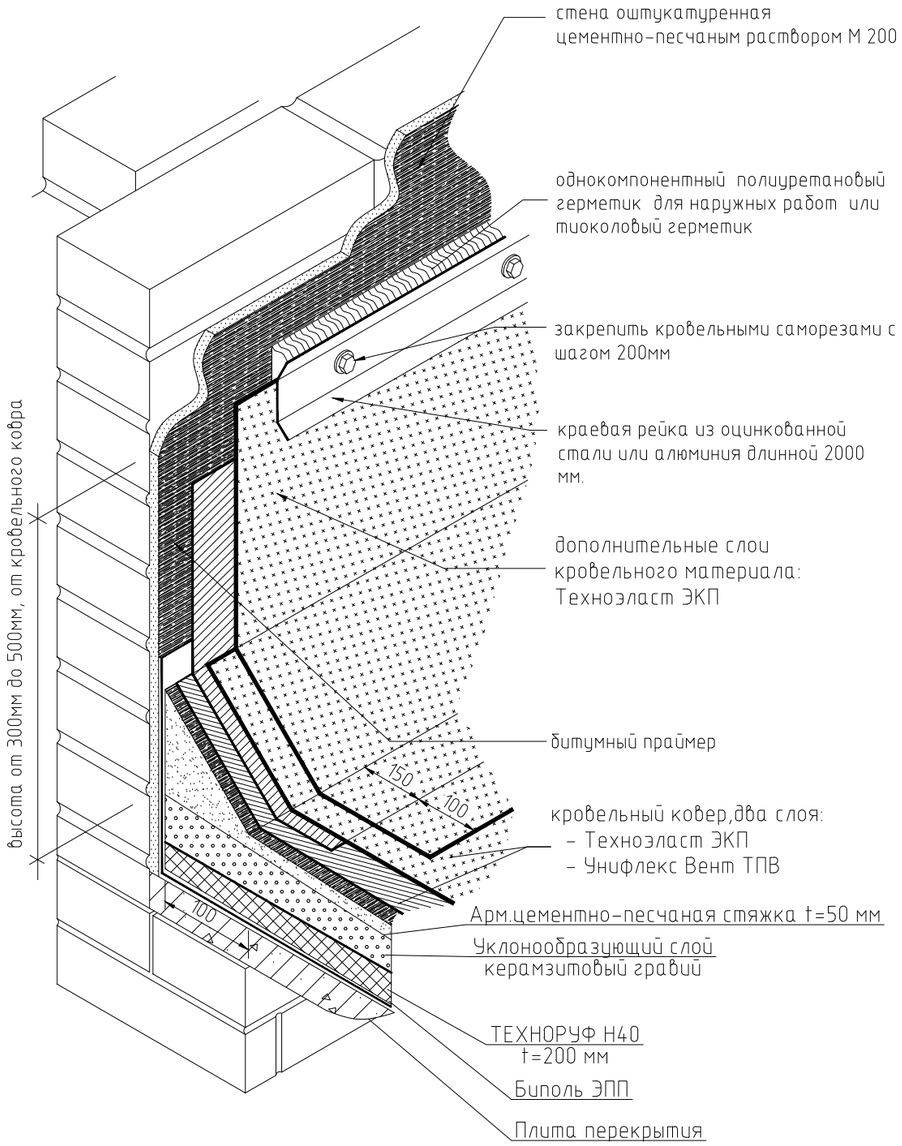

УЗЕЛ ПРИМЫКАНИЯ КРОВЛИ К ОШТУКАТУРЕННОЙ СТЕНЕ

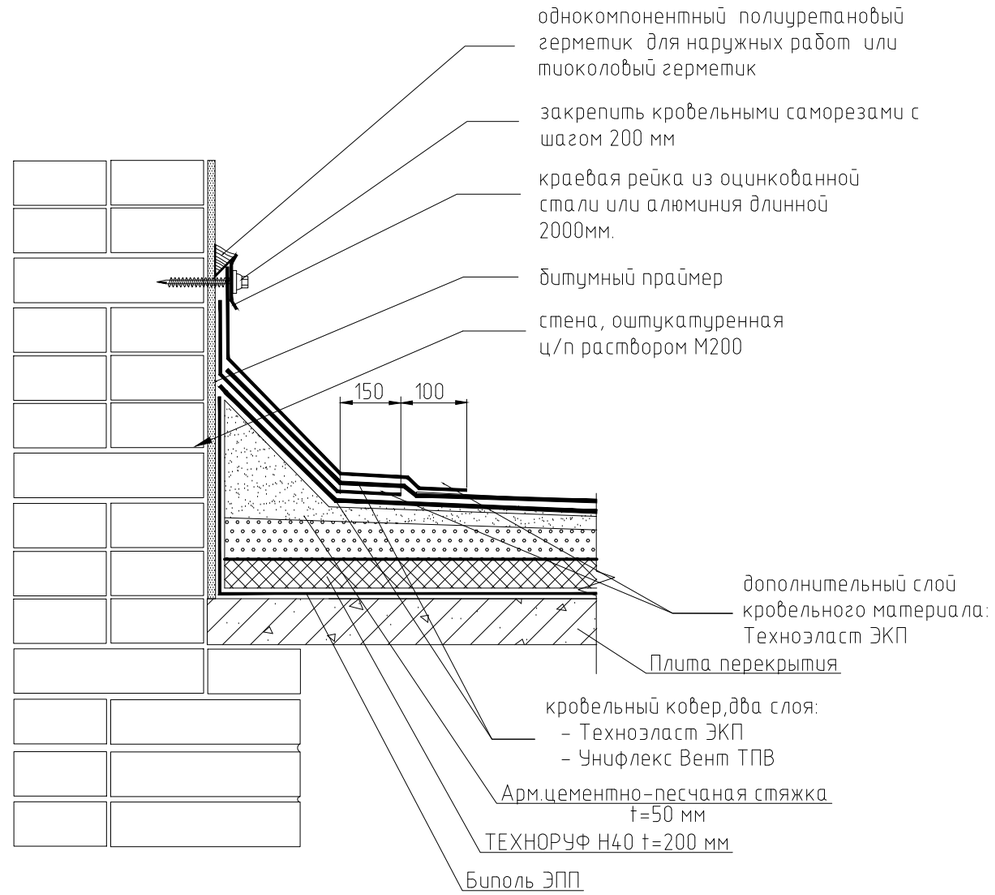

Изм.	Кол. уч.	Лист	№ док.	Подп.	Дата
Разраб.		Борисов Д.В.			
Провер.		Бибиков Д.Р.			
ГИП		Ольховой А.С.			

014230000622000011 5-КР

Капитальный ремонт отдельных конструктивных элементов здания многоквартирного жилого дома

Самарская обл., г. Жигулевск, проспект Молодежный д.13

Стадия	Лист	Листов
Р	49	

УЗЕЛ ПРИМЫКАНИЯ КРОВЛИ К ОШТУКАТУРЕННОЙ СТЕНЕ, УЗЕЛ ПРИМЫКАНИЯ КРОВЛИ К ОШТУКАТУРЕННОЙ СТЕНЕ

ООО "НПО СОЮЗ"

Формат А3

УЗЕЛ ДЕФОРМАЦИОННОГО ШВА ПО КРОВЛЕ МЕЖДУ СЕКЦИЯМИ 1-2

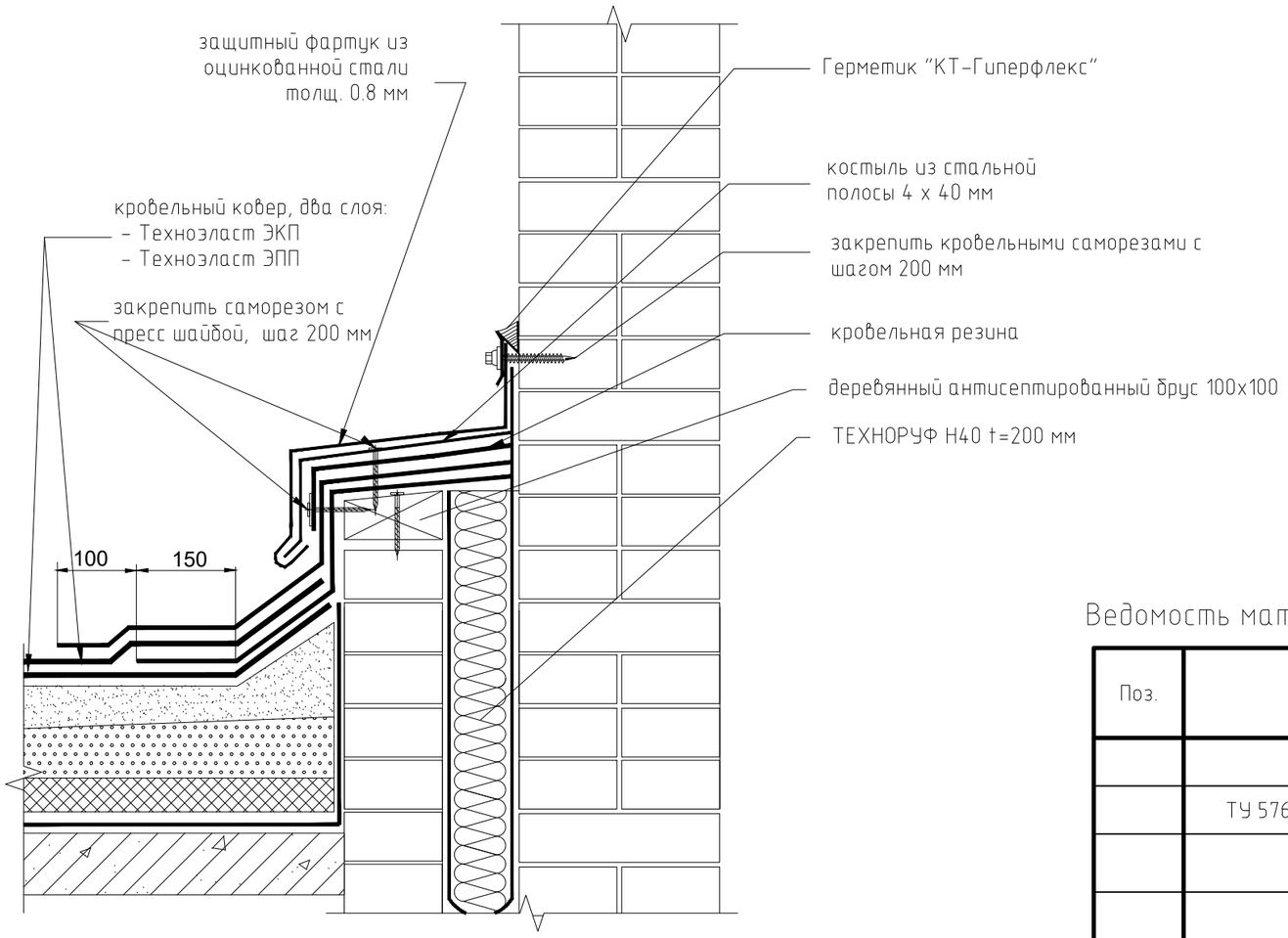

Ведомость материалов на устройство деформационного шва между секциями 1-2

Поз.	Обозначение	Наименование	Кол.	Масса, ед., кг	Приме-чание
		Защитный фартук из оцинкованной стали 950 мм, t=0,8 мм, м.п.	19.6	116	
	ТУ 5762-043-17925162-2006	Техноруф Н 40, t=100 мм, $м^3$	2,5		
		Краевая рейка из оцинкованной стали , м.п	19,6		
		Герметик "КТ-Гиперфлекс", шт.	30		Объем 1 ед.: 600 мл.
		Брус 100х100 мм, м.п.	19.6		
		Саморез с пресс шайбой 60х4 мм, шт	200		

Изм.	Кол. уч.	Лист	№ док.	Подп.	Дата
Разраб.		Борисов Д.В.			
Провер.		Бибиков Д.Р.			
ГИП		Ольховой А.С.			

014230000622000115-КР

Капитальный ремонт отдельных конструктивных элементов здания многоквартирного жилого дома

Самарская обл., г. Жигулевск, проспект Молодежный д.13

Стадия	Лист	Листов
Р	50	

УЗЕЛ ДЕФОРМАЦИОННОГО ШВА ПО КРОВЛЕ МЕЖДУ СЕКЦИЯМИ 1-2, Ведомость материалов

ООО "НПО СОЮЗ"

Формат А3